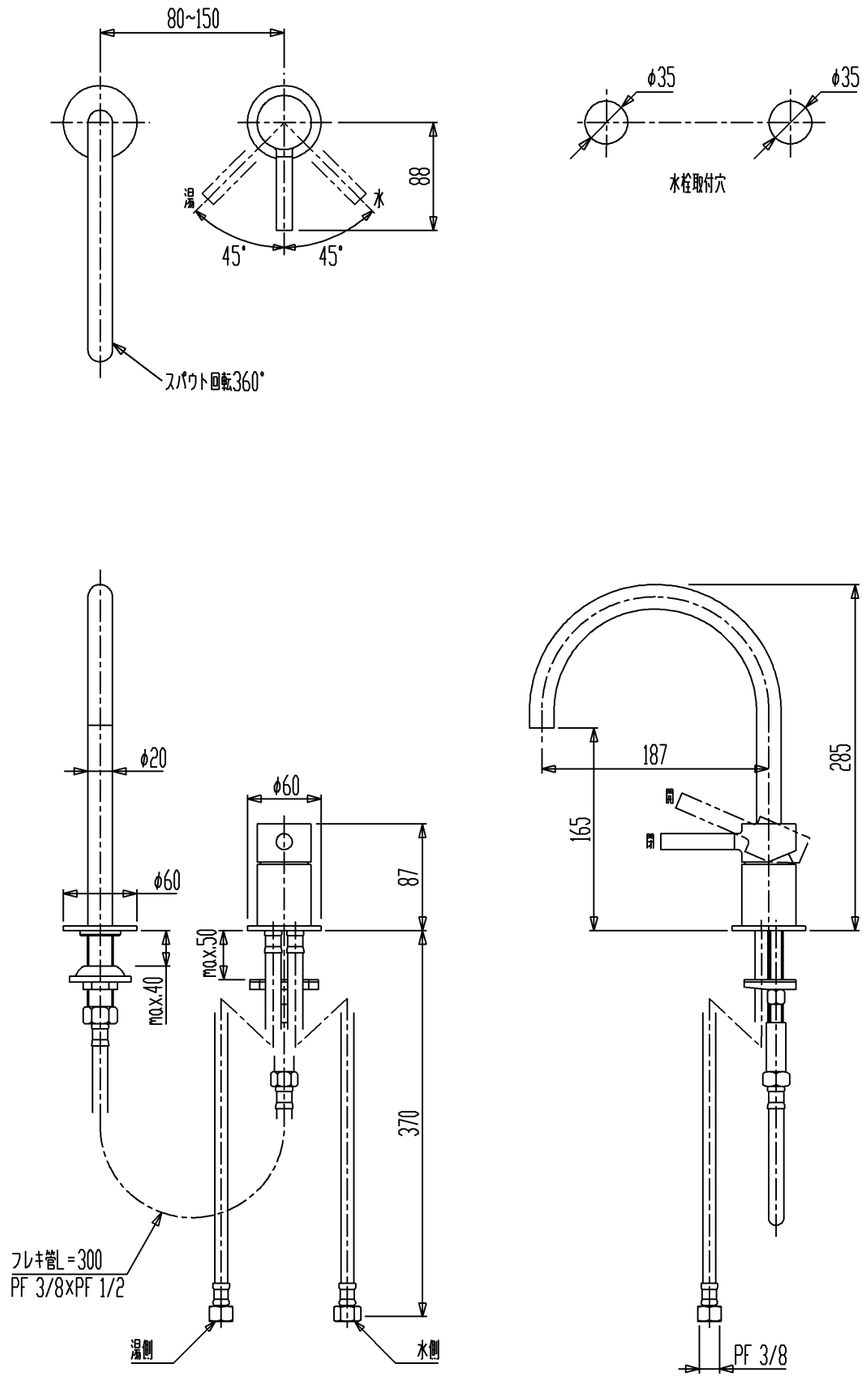

用途		一般住宅用（屋内用）
給水圧力	最低必要水圧	0.1MPa（流動圧）
	最高水圧	0.5MPa（流動圧） ※快適にお使いいただくためには、0.2~0.3MPa程度の圧力をおすすめします。
使用可能水質		水道水
使用環境温度		1~40℃ ※寒冷地仕様ではありません、凍結が予想される場合は凍結予防をしてください。
最高給湯温度		80℃ ※安全のため給湯温度は60℃以下でのご使用をおすすめします。
特記事項		(1) 水圧は湯水ほぼ同圧、且つ湯圧が水圧より高くならないように設定してください。 (2) 湯水を逆に配管しないでください。 (3) フレキホース寸法公差±20。

セラトレーディング株式会社			単位 mm	名称 パン 湯水混合水栓
製図 恋塚	検図 井田	日付 19.02.04	尺度 1：4	品番 ZU6223R
備考 （社）日本水道協会認証品				図番 ZU6223R

A3