生産中止図面
２０２０／１２

＊定格：AC100V-155W 50/60Hz
・最低必要水圧0.05MPa(流動時)
0.05MPa以下の場合、ウォシュレットの水勢が弱くなります。
・最高水圧は0.75MPaです。
＊給排水位置が適切でないと、止水栓が製品に干渉することがあります。
＊便器排水芯が500~540mmの場合、便器を前に出して施工可能。
＊製品背面に電源を設けないでください。
電源ボックスが製品と干渉し、メンテナンスできない場合があります。
＊電源ボックスは施工要領書にそって設置してください。
また、壁給水の真下部に電源ボックスを設置したり、給水用ホースと
電源ボックスを接触させないでください。感電・発火の原因になります。
＊本体左右側面は、給水フィルター・脱臭フィルターお手入れ時の
取りはずしなどのため、150mm以上の空間を確保してください。
注1：立て配管などがある場合は、立て配管などから150mm以上の
空間を確保してください。

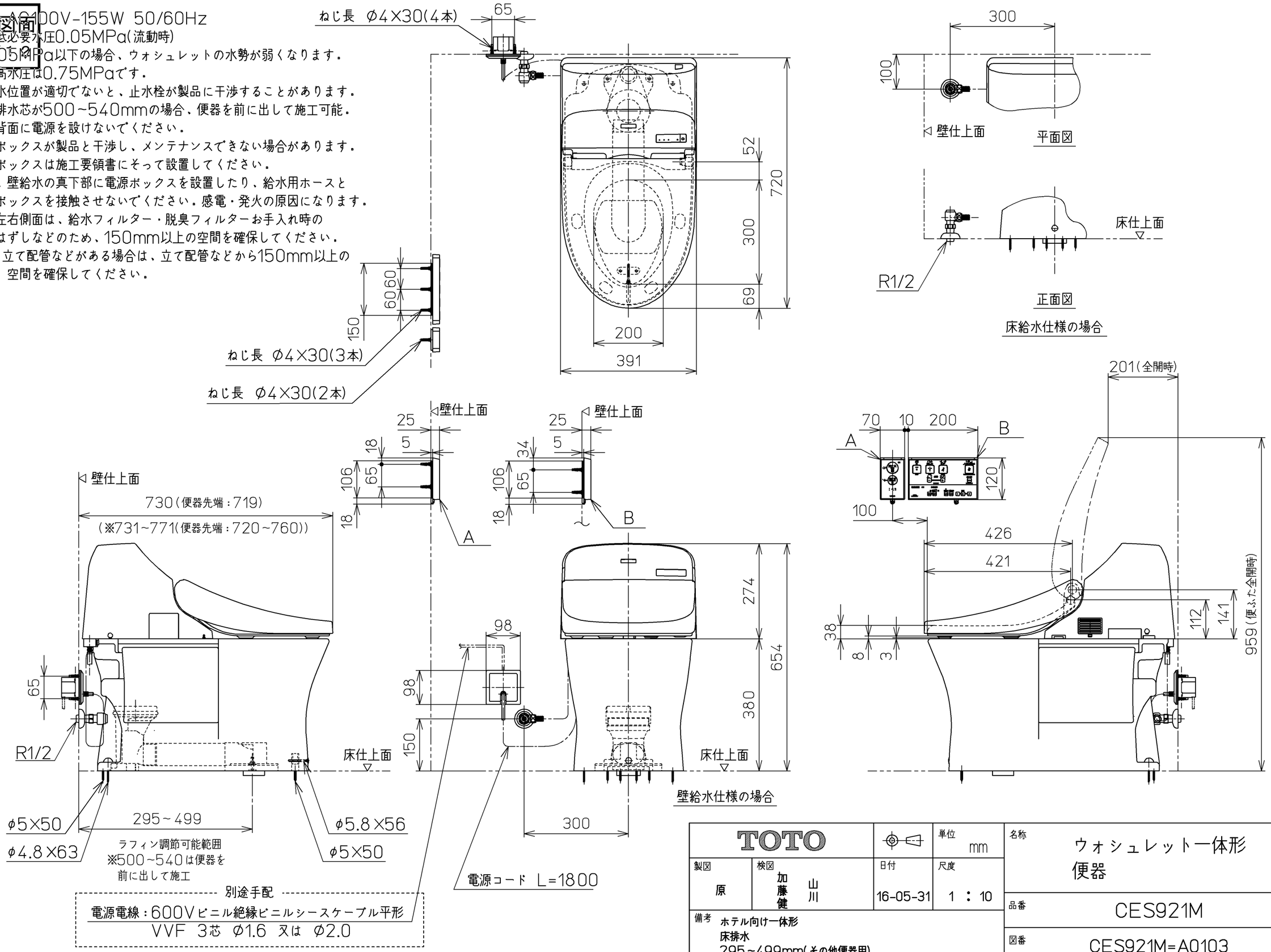

TOTO		単位 mm	名称 ウォシュレット一体形 便器
製図 原	検図 加藤健 山川	日付 16-05-31	尺度 1 : 10
備考 ホテル向け一体形 床排水 295~499mm(その他便器用)			品番 CES921M
			図番 CES921M=A0103
A3			ページNo. 1-1 (改)