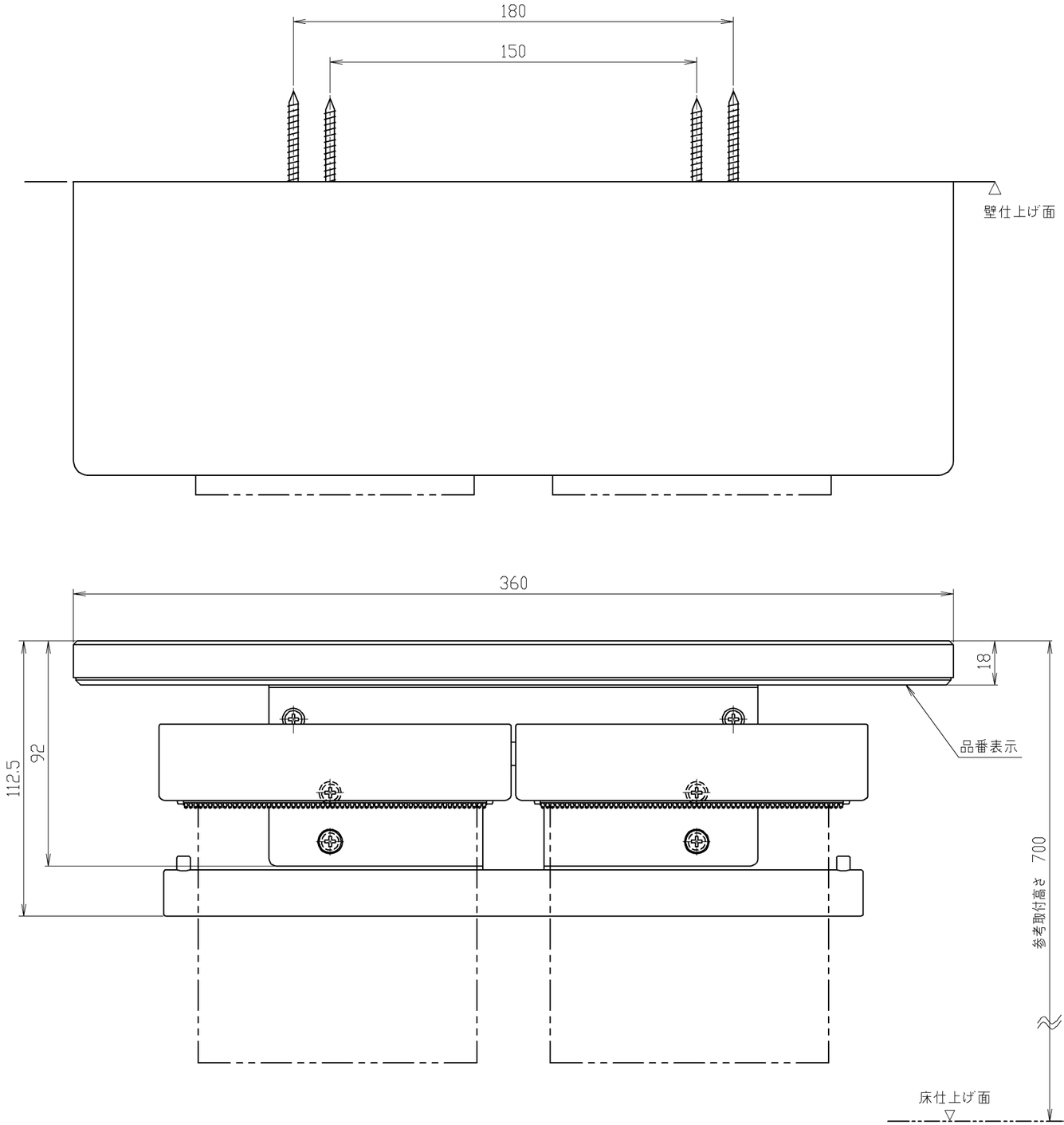

●機能
◦立ち座りラク棚付（耐荷重　６００N）
◦ワンハンドカット機能付

●使用に関するおねがい
◦使用可能ペーパー：外径１２０mm以下、幅１１４mm以下、芯内径φ38mm程度の芯有りペーパーを使用してください。

●取り付け前の準備
◦屋外や浴室などの水が掛ったり湿気が多い場所には設置しない。
◦取付面には厚さ１２mm以上の構造用合板（ＪＡＳ規格品）または同等以上の強度のある下地材を使用する。
◦取付面がコンクリート下地の場合は、当社指定の固定金具〖品番T110D28 樹脂プラグ20個入り(φ6×30、下穴φ6)〗を使用する。

●取付位置
◦紙巻器の取付位置は、紙巻器の上面・中心が便器先端から１００mm、床から７００mmを目安に現場の状況に応じて取り付ける。
◦ペーパー取り付けのため、紙巻器の両側に約１３０mm以上の空間が必要。

●化学物質管理基準
◦ホルムアルデヒド発散等級区分「F☆☆☆☆」適合
◦4VOC基準「４VOC基準適合※1）」適合
※1）4VOC基準適合は社団法人　日本建材・住宅設備産業協会の登録商標

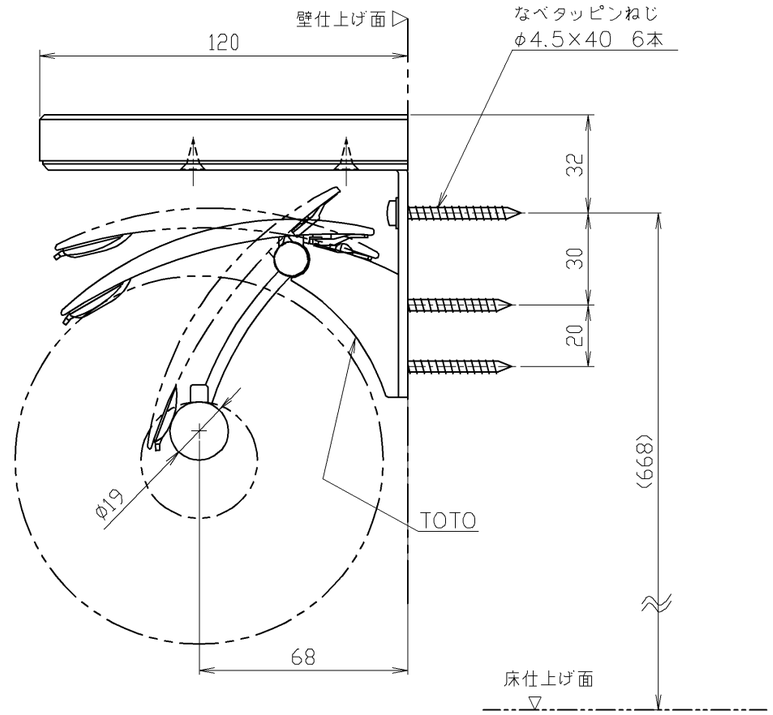

品番	棚板カラー
YH63KSS #NW1	ホワイト
YH63KSS #ELW	フィナベージュ
YH63KSS #MWW	フィナブラウン

TOTO			単位 mm	名称 棚付二連紙巻器
製図 坂本	検図 高良　秦　吉富	日付 2020.8.28	尺度 1：2	品番 YH63KSS
備考 棚：天然木製（メープル） 本体・芯棒・紙巻板：亜鉛ダイカスト製（めっき仕上げ）				図番 YH63KSS

A3