生産中止図面
２０１２／０７

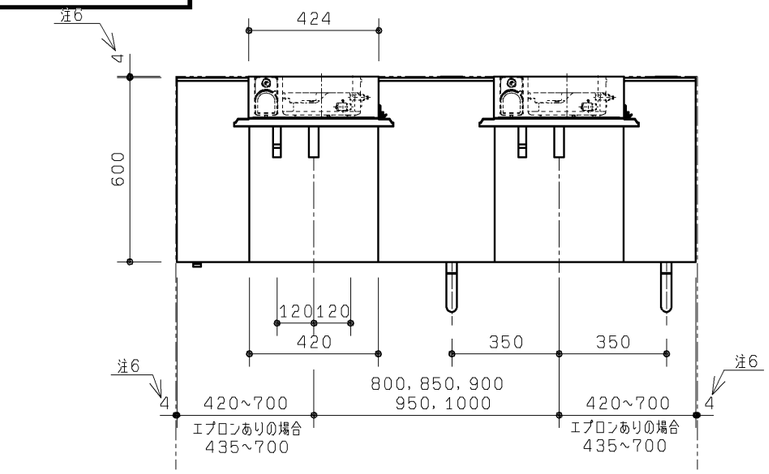

ブラケット先端形状

品番	正面	側面
M238		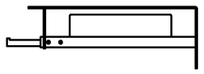 フック（ブラケット一体タイプ）
M237		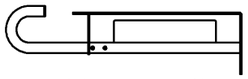 手すり（ブラケット一体タイプ）

鏡キャビネット内部、器具取付位置　１：１０

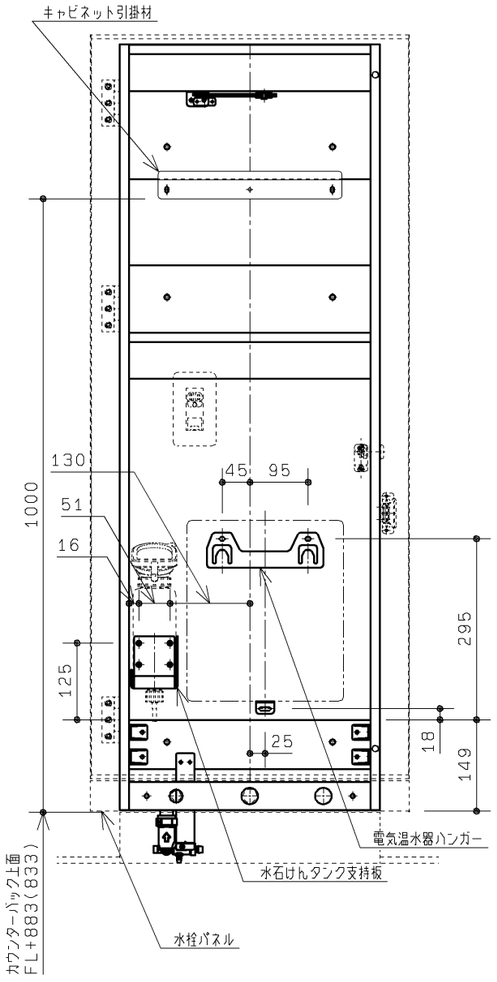

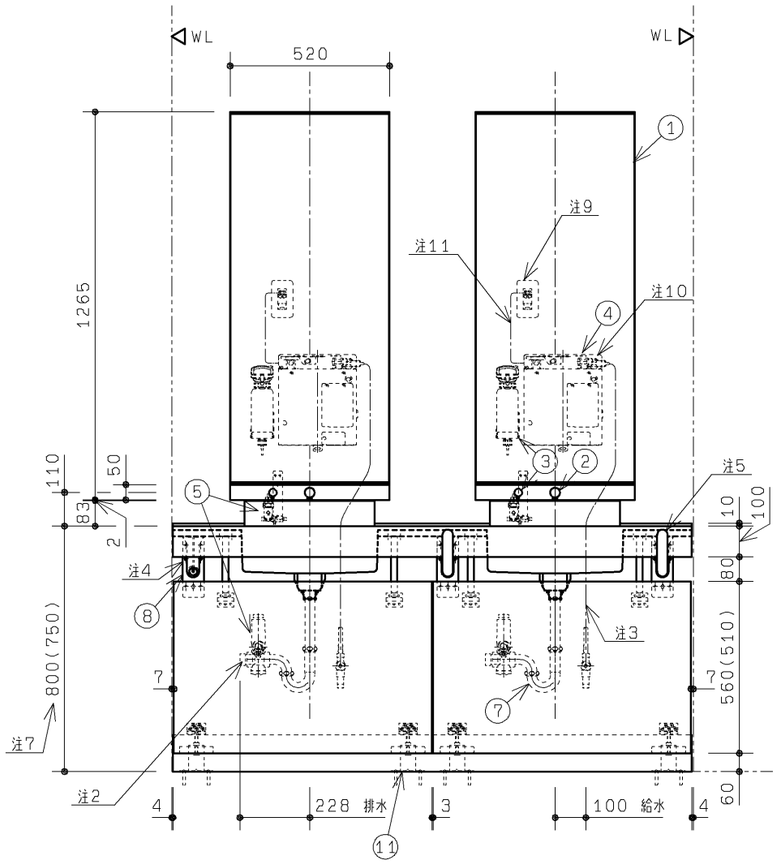

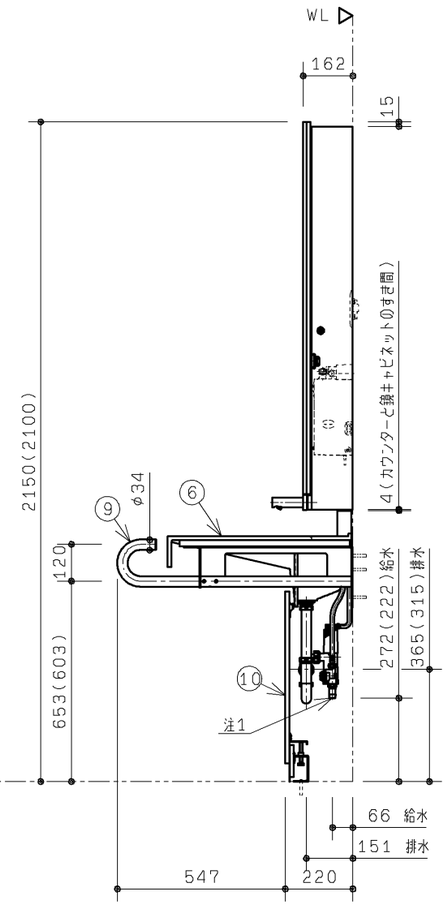

器具明細（２セット分）				
	番号	品番	品名	数
※1	－	XPM121	スリット排水洗面用機能部付鏡セット	2
※1　XPM121の内訳				
	①	UTR431D	鏡キャビネット	1
	②	TEN116P12X	電温用自動水栓	1
	③	TS130GH	水石けん供給栓	1
	④	REA03HH　T110	自動水栓一体型電気温水器	1
	⑤	RHE665	電気温水器配管ユニット	1
専用別売品（※詳細はスリット排水洗面カウンターの商品図をご覧ください。）				
	⑥	MLR1	スリット排水洗面カウンター（色：パルフェホワイト）	1
	⑦	M231	排水金具（壁排水・床排水兼用）	2
	⑧	M238	フック（ブラケット一体タイプ）	1
	⑨	M237	手すり（ブラケット一体タイプ）	2
	⑩	MFR2（MFR1）注8	フロントパネル（色：ノーブルホワイト）	1
	⑪	M234	床固定金具	4

※下記、工事区分目安です。現場にて事前に工事区分の確認をしてください。

設備工事
注1：給水末端R１／２
　　銅管以外と接続の場合は絶縁継手をご使用ください。
注2：排水末端φ３８（呼び径３０　DV継手受口対応）
注3：フレキホース長さ１．３m
注4：固定位置はスリット排水洗面カウンターの商品図をご覧ください。
注：オーバーフローなしとなります。
注：配管の設置条件は、「施工情報図面」を参照ください。
注：給水には最低必要水圧０．０７MPa（流動時）を確保してください。（最高水圧０．７５MPa）

建築工事
注：補強下地の設置条件は、「施工情報図面」を参照ください。
注5：手すり（ブラケット一体タイプ）は２本一組となります。
　　左端、右端どちらかの洗面ボウルにセット可能です。
注6：壁とのすき間コーキング及び、壁面の防水仕上げは別途工事。
注7：対象使用者用途に合わせて下表を参考に取り付けてください。

あふれ面高さ	対象使用者	用途（例）
800mm	成人	オフィス等
750mm	成人／子供	商業施設、交通施設等

図はあふれ面高さ８００の寸法です。
あふれ面高さ７５０の寸法を（　）で示します。

注8：あふれ面高さ７５０の場合、MFR1となります。

電気工事
注9：コンセントの設置位置については、「施工情報図面」を参照ください。
注10：消費電力AC100V－０．６kW　５０／６０HZ
注11：電源コードの長さ０．７m

■使用上のご注意
・鏡キャビネット、フロントパネルには水をかけないでください。
（キャビネット部材やフロントパネルが反ったり腐食することにより、怪我や重大な事故につながる恐れがあります。
また、内部には電気部品が入っており、火災や感電・故障の原因となります。）

TOTO		第三角法	単位 mm	名称 RESTROOM ITEM 01 スリット排水洗面カウンターセット（単水栓電気温水器・水石けん有り）
製図 佐々木	検図 大石川 里黒村	日付 10.08.04	尺度 1：20	品番 XPM121，MLR1他
備考 フック（ブラケット一体タイプ） 手すり付（ブラケット一体タイプ）				図番 XPM121=0001

生産中止図面
２０１２／０７

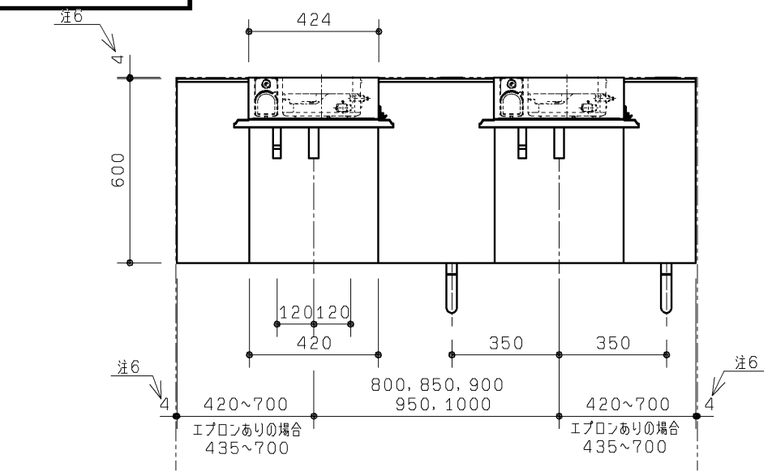

ブラケット先端形状

品番	正面	側面
M239		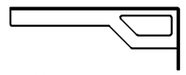 ブラケット
M237		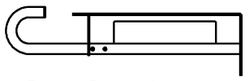 手すり（ブラケット一体タイプ）

鏡キャビネット内部、器具取付位置　１：１０

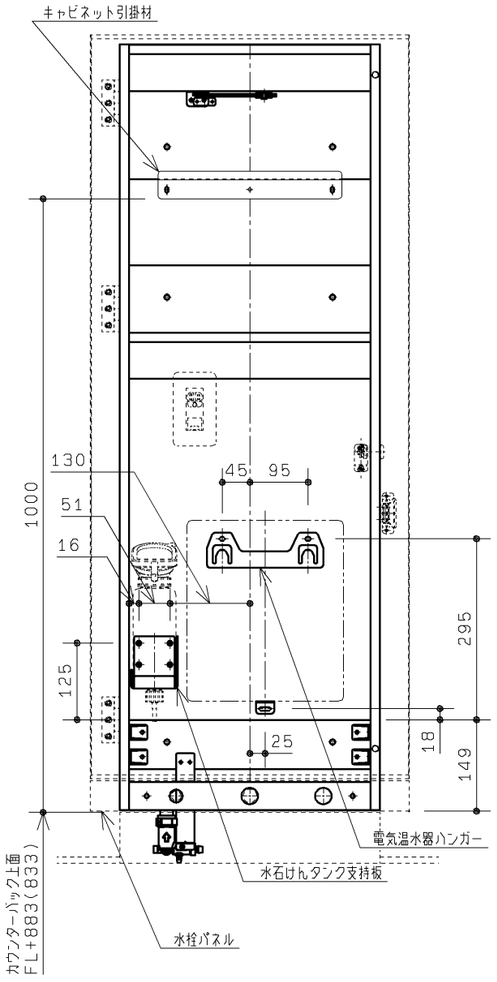

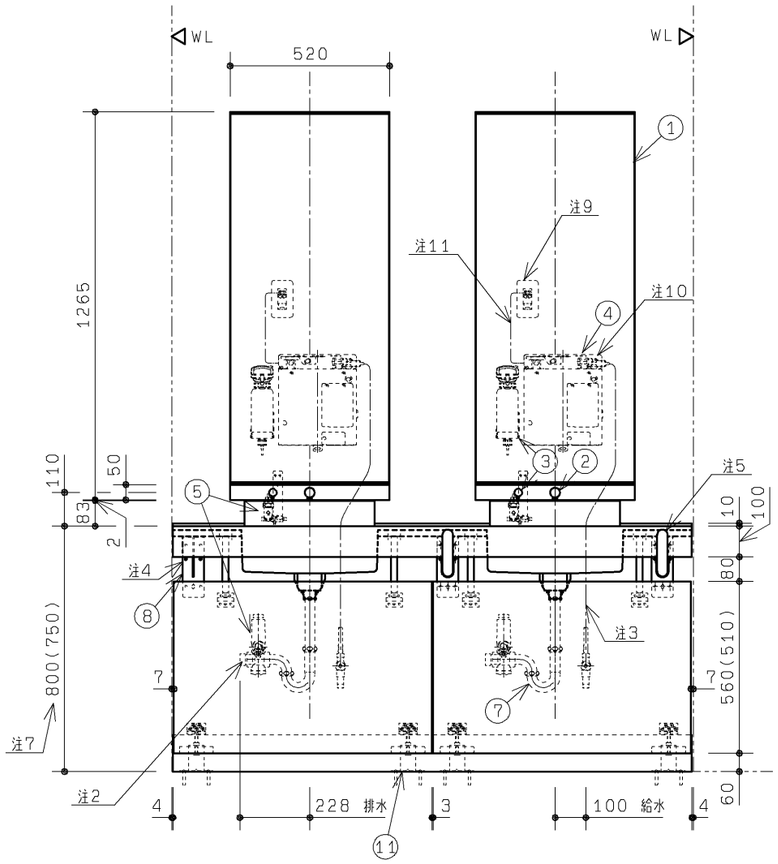

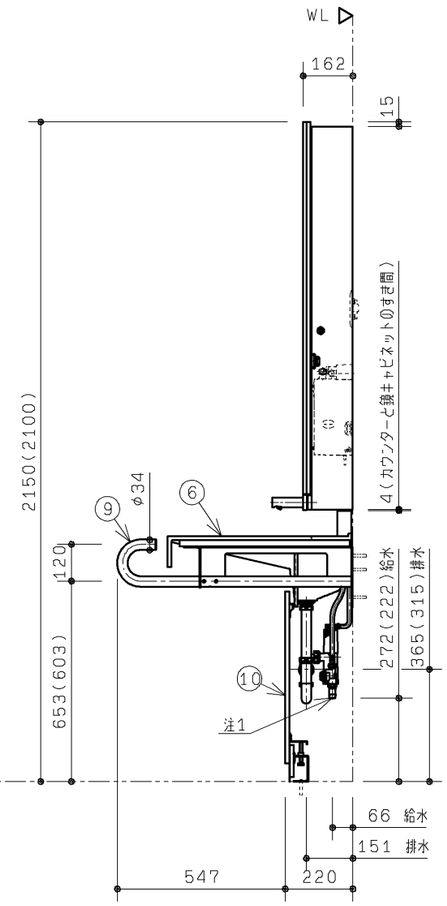

器具明細（２セット分）

番号	品番	品名	数
※1 －	XPM121	スリット排水洗面用機能部付鏡セット	2
※1　XPM121の内訳			
①	UTR431D	鏡キャビネット	1
②	TEN116P12X	電温用自動水栓	1
③	TS130GH	水石けん供給栓	1
④	REA03HH　T110	自動水栓一体型電気温水器	1
⑤	RHE665	電気温水器配管ユニット	1
専用別売品（※詳細はスリット排水洗面カウンターの商品図をご覧ください。）			
⑥	MLR1	スリット排水洗面カウンター（色：パルフェホワイト）	1
⑦	M231	排水金具（壁排水・床排水兼用）	2
⑧	M239	ブラケット	1
⑨	M237	手すり（ブラケット一体タイプ）	2
⑩	MFR2(MFR1)注8	フロントパネル（色：ノーブルホワイト）	1
⑪	M234	床固定金具	4

※下記、工事区分目安です。現場にて事前に工事区分の確認をしてください。

設備工事
注１：給水末端R１／２
　　銅管以外と接続の場合は絶縁継手をご使用ください。
注２：排水末端φ３８（呼び径３０　DV継手受口対応）
注３：フレキホース長さ１．３m
注４：固定位置はスリット排水洗面カウンターの商品図をご覧ください。
注：オーバーフローなしとなります。
注：配管の設置条件は、「施工情報図面」を参照ください。
注：給水には最低必要水圧０．０７MPa（流動時）を確保してください。（最高水圧０．７５MPa）

建築工事
注：補強下地の設置条件は、「施工情報図面」を参照ください。
注５：手すり（ブラケット一体タイプ）は２本一組となります。
　　左端、右端どちらかの洗面ボウルにセット可能です。
注６：壁とのすき間コーキング及び、壁面の防水仕上げは別途工事。
注７：対象使用者用途に合わせて下表を参考に取り付けてください。

あふれ面高さ	対象使用者	用途（例）
800mm	成人	オフィス等
750mm	成人／子供	商業施設、交通施設等

図はあふれ面高さ８００の寸法です。
あふれ面高さ７５０の寸法を（ ）で示します。
注８：あふれ面高さ７５０の場合、MFR1となります。

電気工事
注９：コンセントの設置位置については、「施工情報図面」を参照ください。
注１０：消費電力AC100V－０．６kW　５０／６０HZ
注１１：電源コードの長さ０．７m

■使用上のご注意
・鏡キャビネット、フロントパネルには水をかけないでください。
（キャビネット部材やフロントパネルが反ったり腐食することにより、怪我や重大な事故につながる恐れがあります。
また、内部には電気部品が入っており、火災や感電・故障の原因となります。）

TOTO		第三角法	単位 mm	名称 RESTROOM ITEM 01 スリット排水洗面カウンターセット（単水栓電気温水器・水石けん有り）
製図 佐々木	検図 大石川 里黒村	日付 10.08.04	尺度 1：20	品番 XPM121，MLR1他
備考 ブラケット（手すり、フックなし） 手すり付（ブラケット一体タイプ）				図番 XPM121=0002

生産中止図面
２０１２／０７

設備工事

配管例：床抜き／壁抜き仕様（図は給水管ＶＬＰ、排水管ＶＰの例です。）

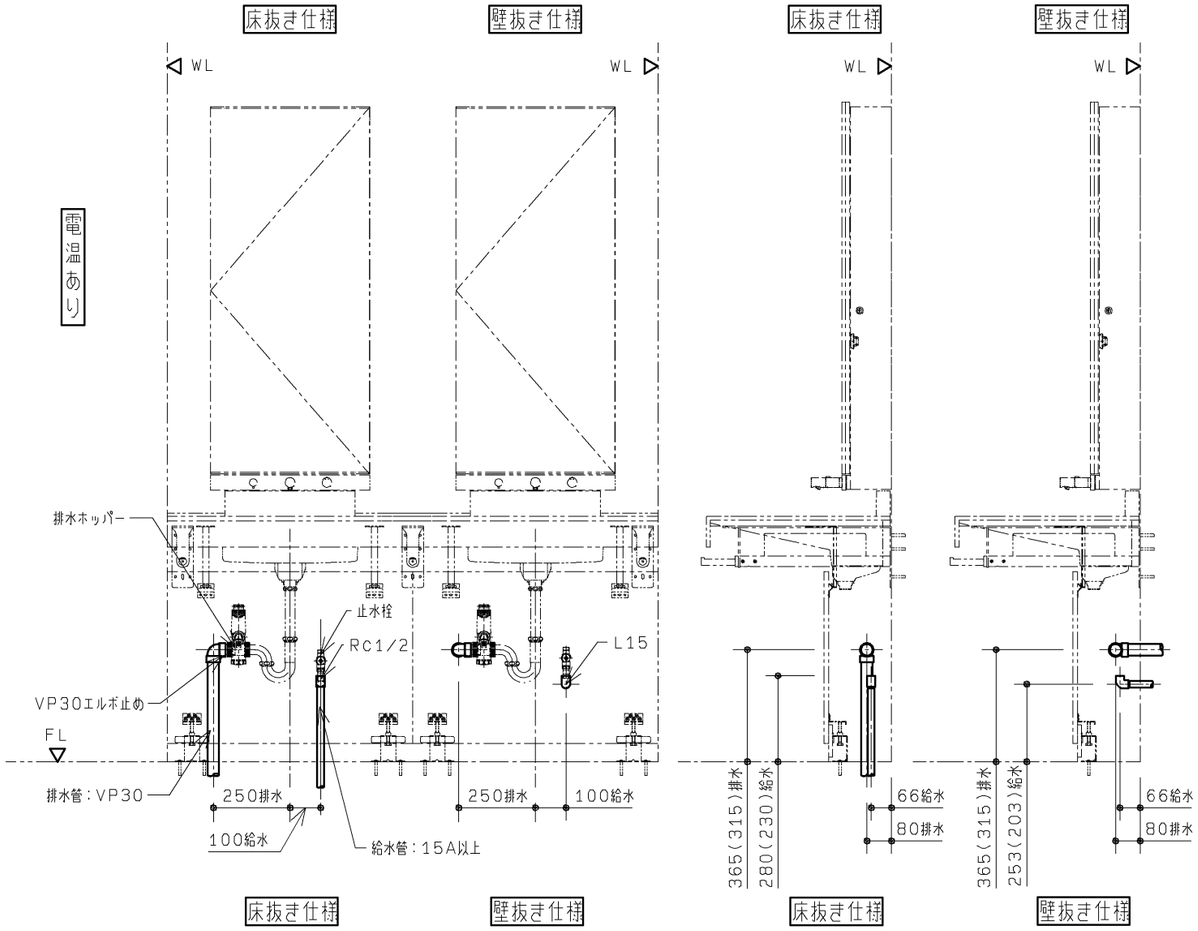

配管例：連立配管仕様（図は給水管ＶＬＰ、排水管ＶＰの例です。）

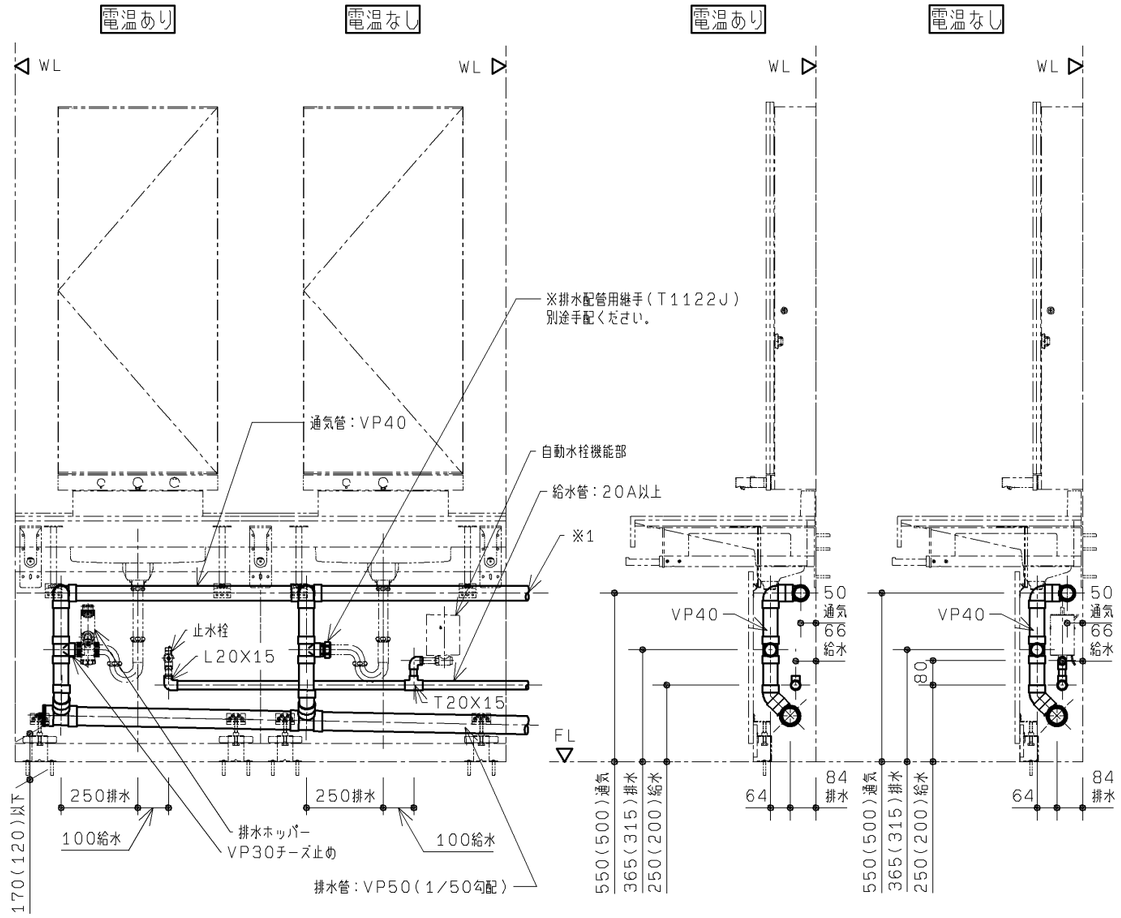

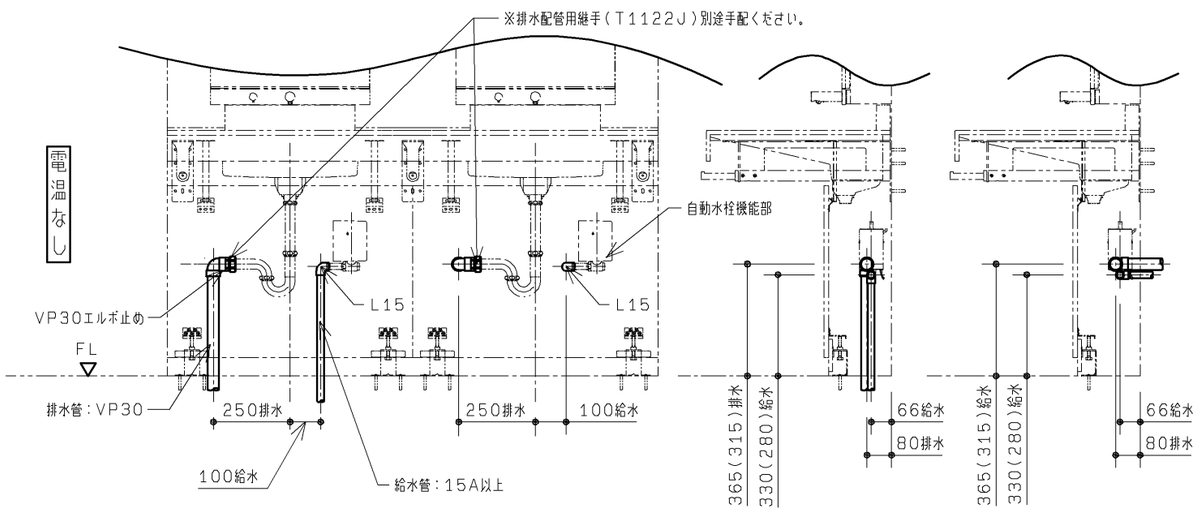

※1．通気立て管との接続高さはあふれ面＋１５０mm以上としてください。
注：図はあふれ面高さ８００の寸法です。あふれ面高さ７５０の寸法を（　）で示します。
注：配管および配管支持金物は別途手配ください。

TOTO		第三角法	単位 mm	名称 REST ROOM ITEM 01 スリット排水洗面カウンターセット
製図 白井	検図 西 松尾	日付 08.04.01	尺度 1／20	
備考 施工情報（設備）				品番 XPM1※※，MLR1他
				図番 HXPM1＝01

生産中止図面
２０１２／０７

間口・下地設計条件

※１．鏡キャビネットの固定はφ４．５タッピンねじです。
アンカーが必要な場合は、タッピンねじφ４．５用
アンカー（下穴深さ約４０）をご用意ください。

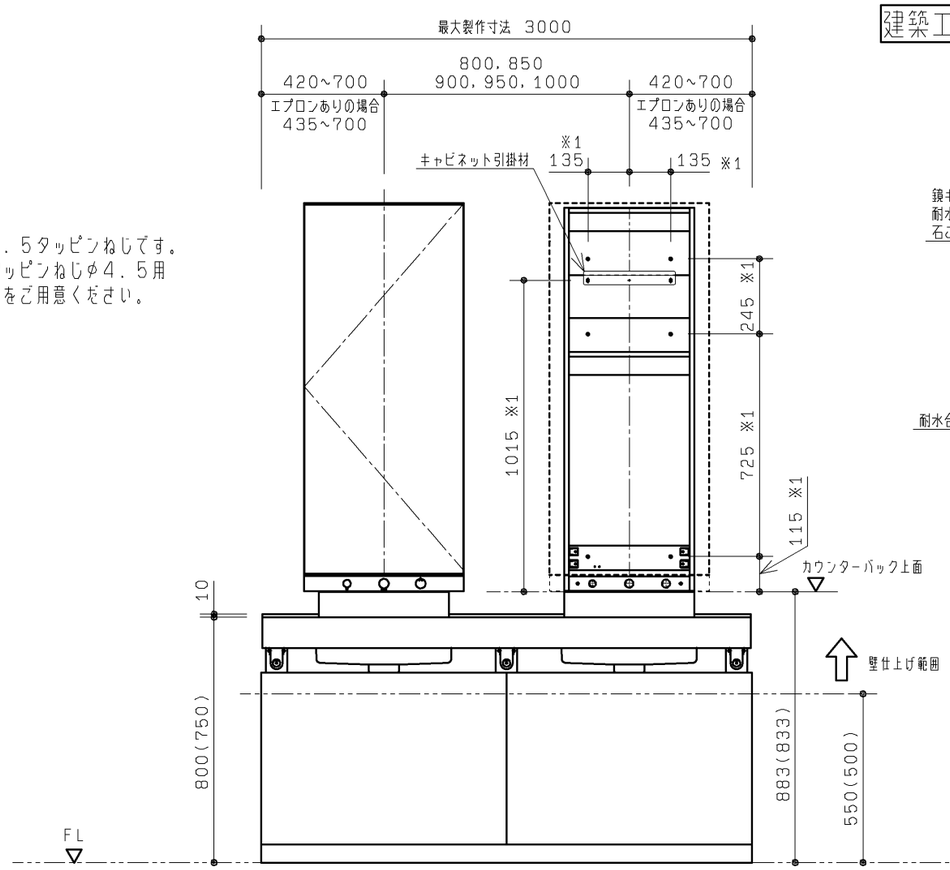

建築工事

●軽量鉄骨壁下地の場合

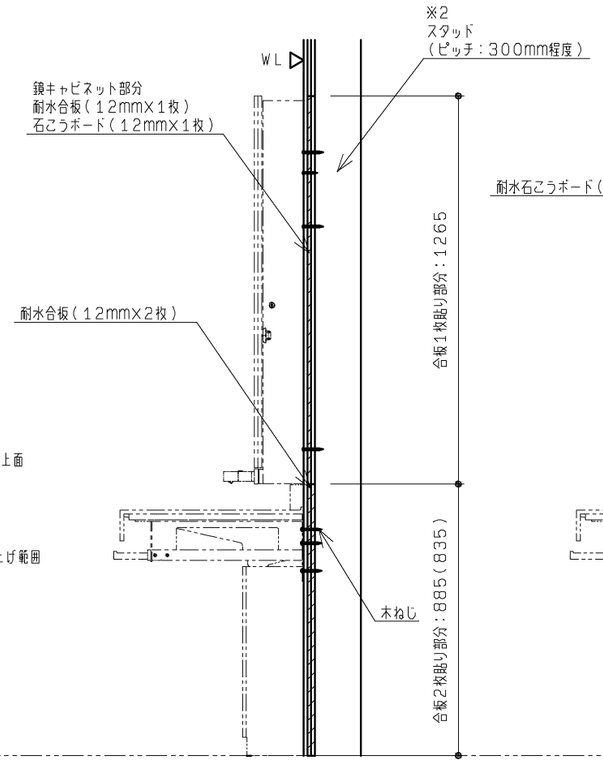

●コンクリート壁の場合

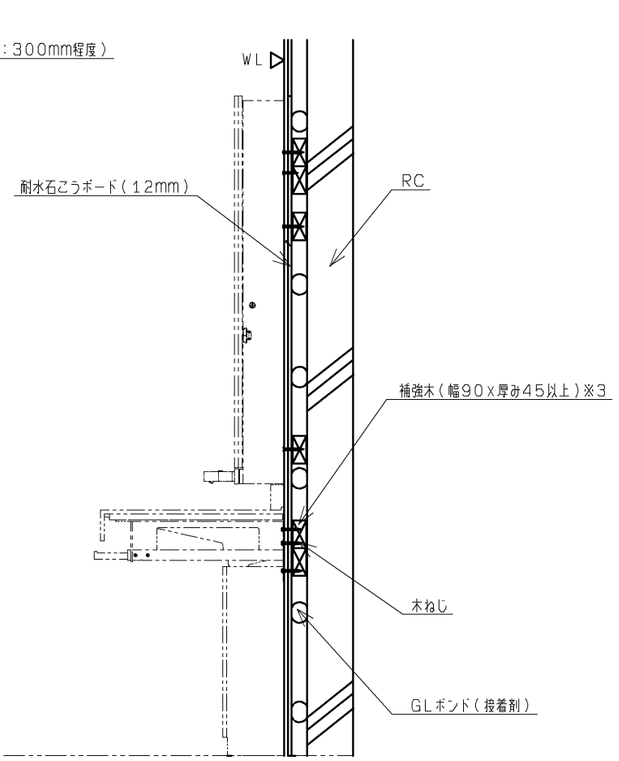

※２．手すり（ブラケット一体タイプ）を設置の場合は
ブラケット固定ねじ位置に、厚さ４５mm以上の
補強木を入れ、別途、軽量形鋼材
（開口補強材：[－６０Ｘ３０Ｘ１０　ｔ２．３）
をブラケット固定位置付近に入れてください。

※３．補強木（別途手配）は、石こうボードを貼る前に設けてください。

電気工事

●電気温水器ありの場合

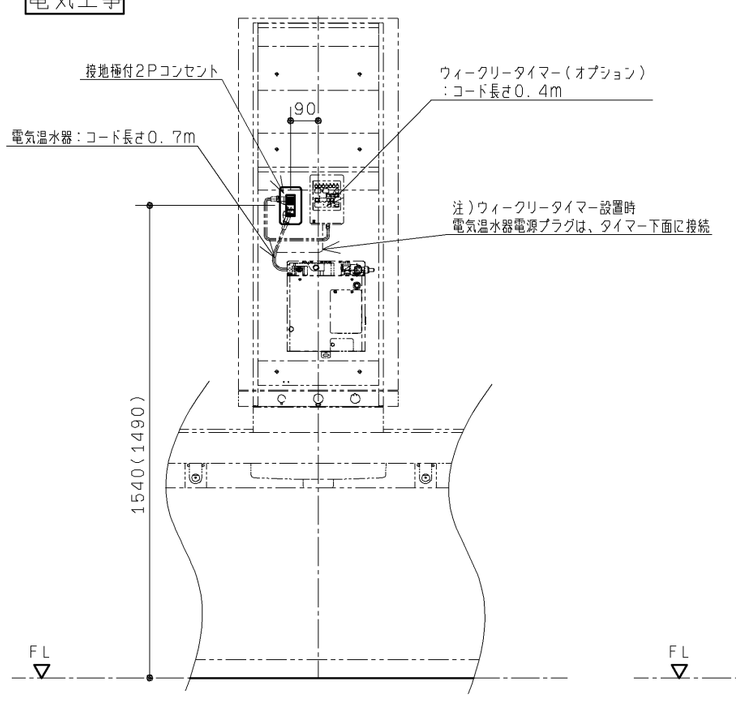

●電気温水器なしの場合

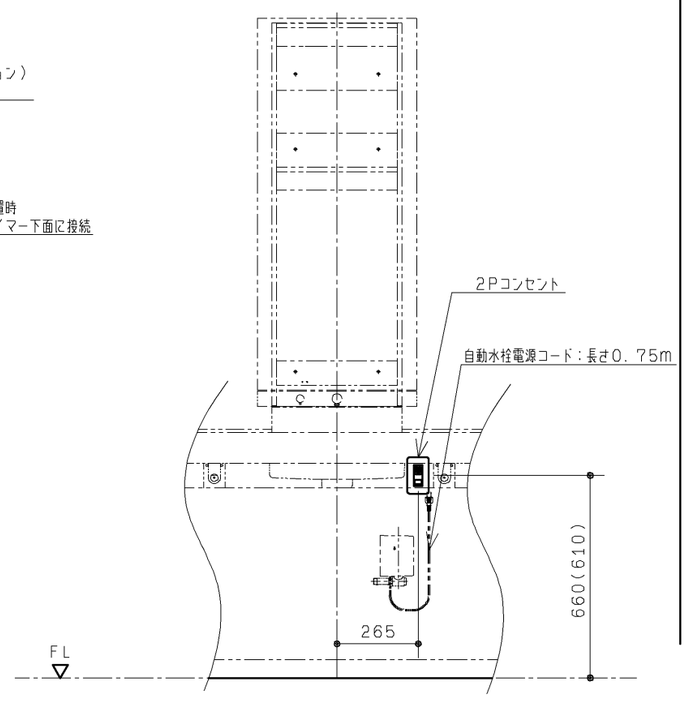

注：図はあふれ面高さ８００の寸法です。あふれ面高さ７５０の寸法を（　）で示します。

TOTO		第三角法	単位 mm	名称 REST ROOM ITEM 01 スリット排水洗面カウンターセット
製図 白井	検図 西 松尾	日付 08.06.30	尺度 1／20	品番 XPM1※※，MLR1他
備考 施工情報（建築・電気）				図番 HXPM1=02

生産中止図面
２０１２年７

建築工事

●軽量鉄骨壁下地の場合

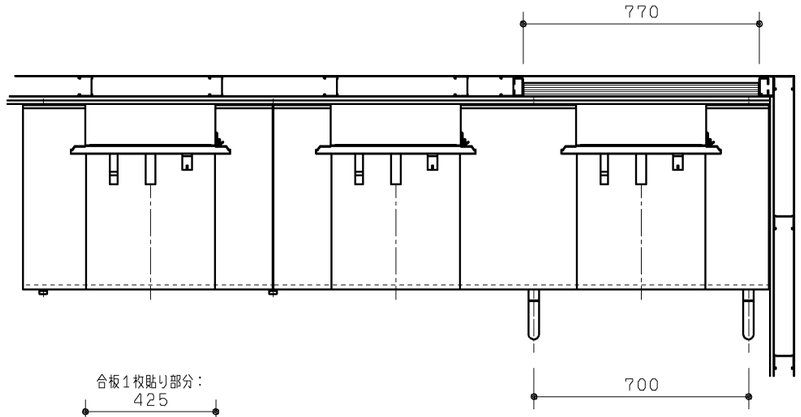

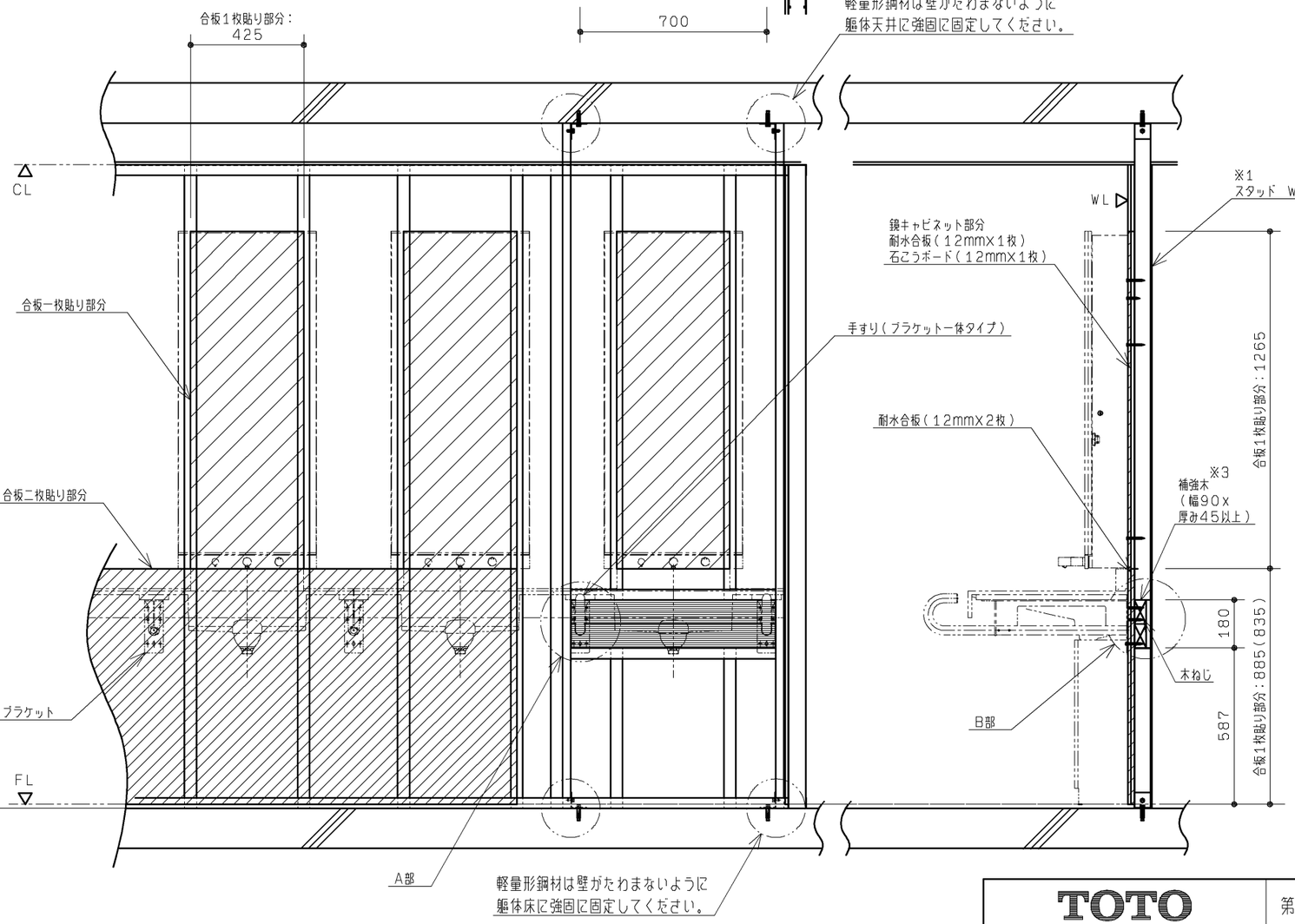

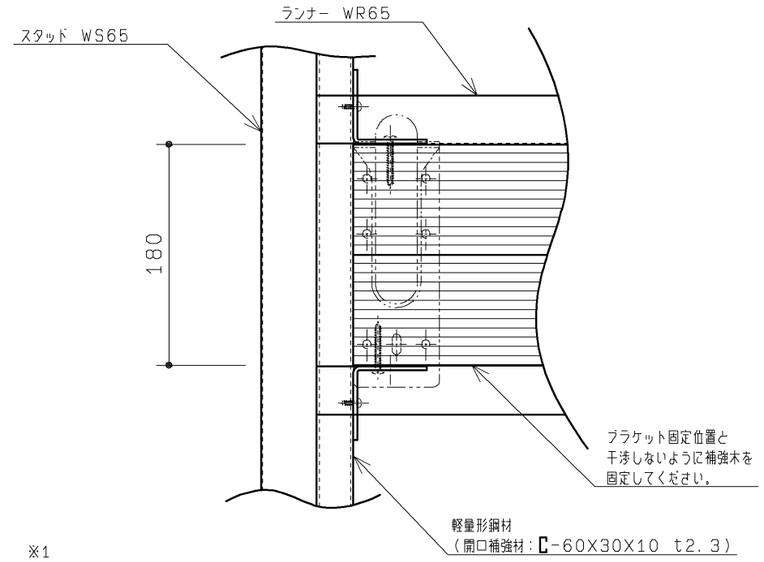

A部詳細図 1／5

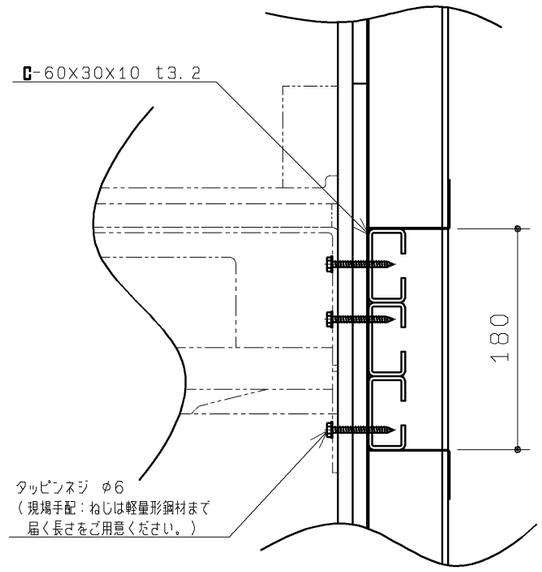

※3 補強木の代わりに軽量形鋼材
C-60X30X10 t3.2
を入れた場合のB部詳細図 1／5

※2．手すり（ブラケット一体タイプ）を設置の場合は
ブラケット固定ねじ位置に、厚さ45mm以上の
補強木を入れ、別途、軽量形鋼材
（開口補強材：C-60X30X10 t2.3）
をブラケット固定位置付近に入れてください。

TOTO		第三角法	単位 mm	名称 REST ROOM ITEM 01 スリット排水洗面カウンターセット
製図 白井	検図 西 松尾	日付 08.06.30	尺度 1／20	
備考 施工情報（建築）				品番 XPM1※※，MLR1他
				図番 HXPM1=03