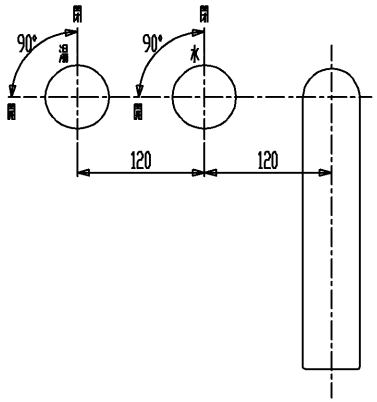

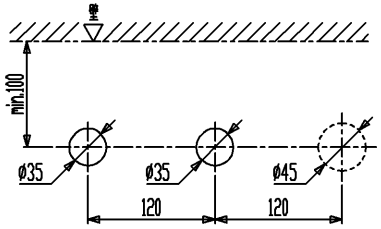

水栓取付穴
※逆勝手も可能です。

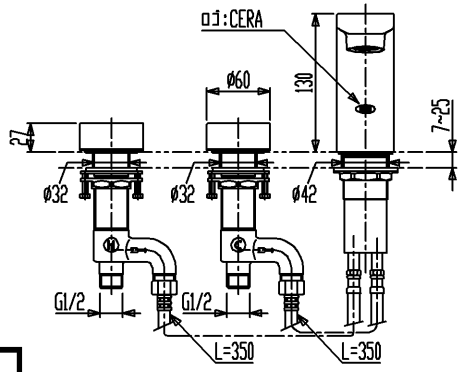

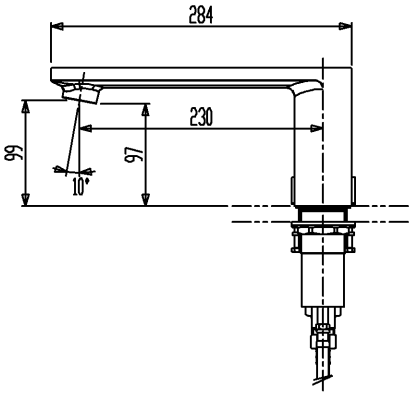

用途		一般住宅用（屋内用）
給水圧力	最低必要水圧	0.05MPa（流動圧）
	最高水圧	0.60MPa（静水圧）
使用可能水質		水道水
使用環境温度		1~40℃ ※寒冷地仕様ではありません、凍結が予想される場合は凍結予防をしてください。
最高給湯温度		85℃ ※安全のため給湯温度は60℃以下でのご使用をおすすめします。
特記事項		(1) 水圧は湯水ほぼ同圧、且つ湯圧が水圧より高くならないように設定してください。 (2) 湯水を逆に配管しないでください。 (3) 取り付ける前に必ず水で給水管内のほこり、砂などの異物をきれいに流してください。 (4) メンテナンスのため必ず点検口を設けて作業可能なスペースを確保してください。

セラトレーディング株式会社		単位 mm	名称 C1 2ハンドル式バス用湯水混合水栓（デッキタイプ）
製図 恋塚	検図 井田	日付 20.03.17	R度 1：5
備考 (JIS)			品番 CET3566S
			図番 CET3566S

生産中止図面
2024／02

A3