色番	色調
#CW	クリアウッド
#NRW	ナチュラルウッド
#MRW	ミディアムウッド
#LWW	ミディアムライトウッド

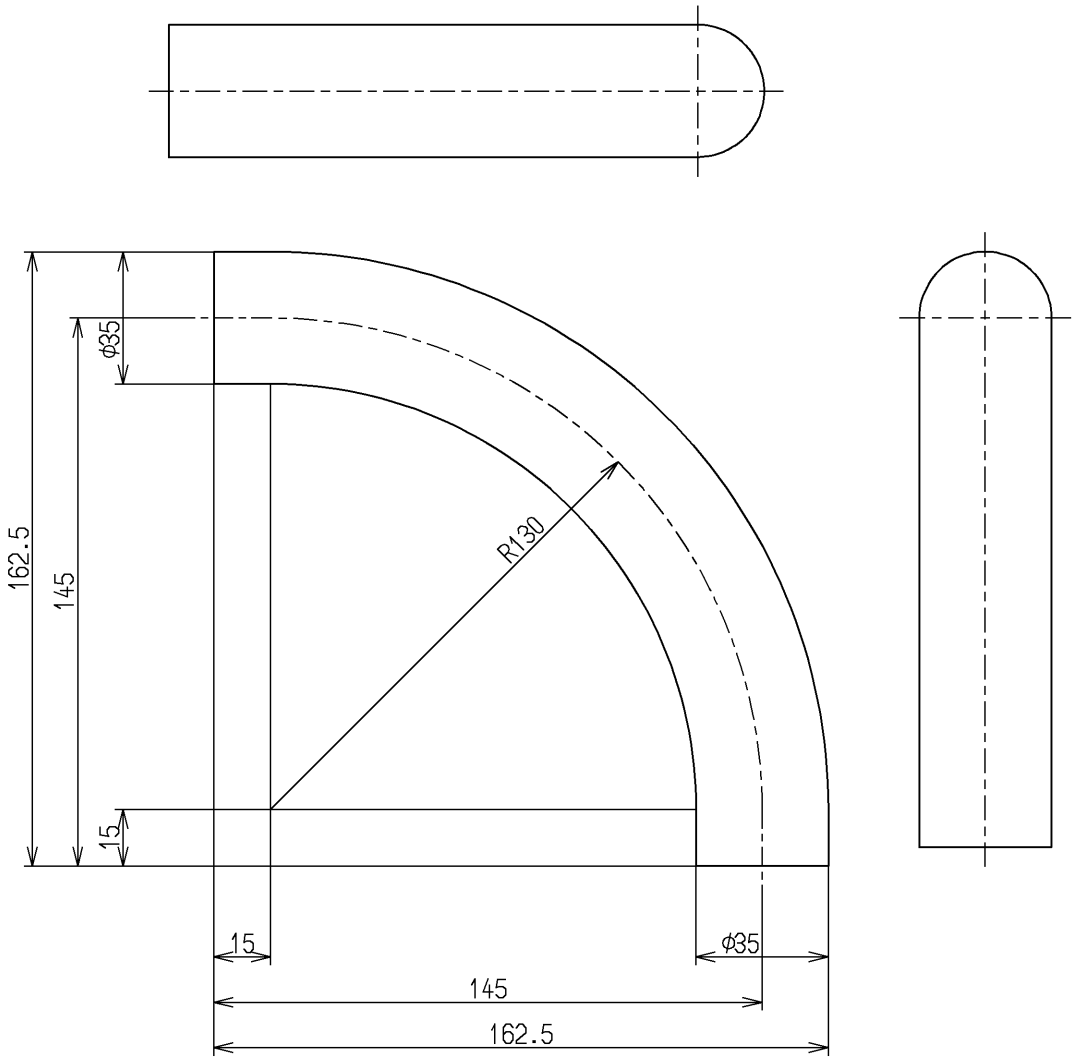

TOTO		単位 mm	名称 φ35コーナー材90°
製図 四元	検図 辻 隆 稲 富	日付 15.03.18	尺度 1：2
備考			図番 YHB26CR35

A4