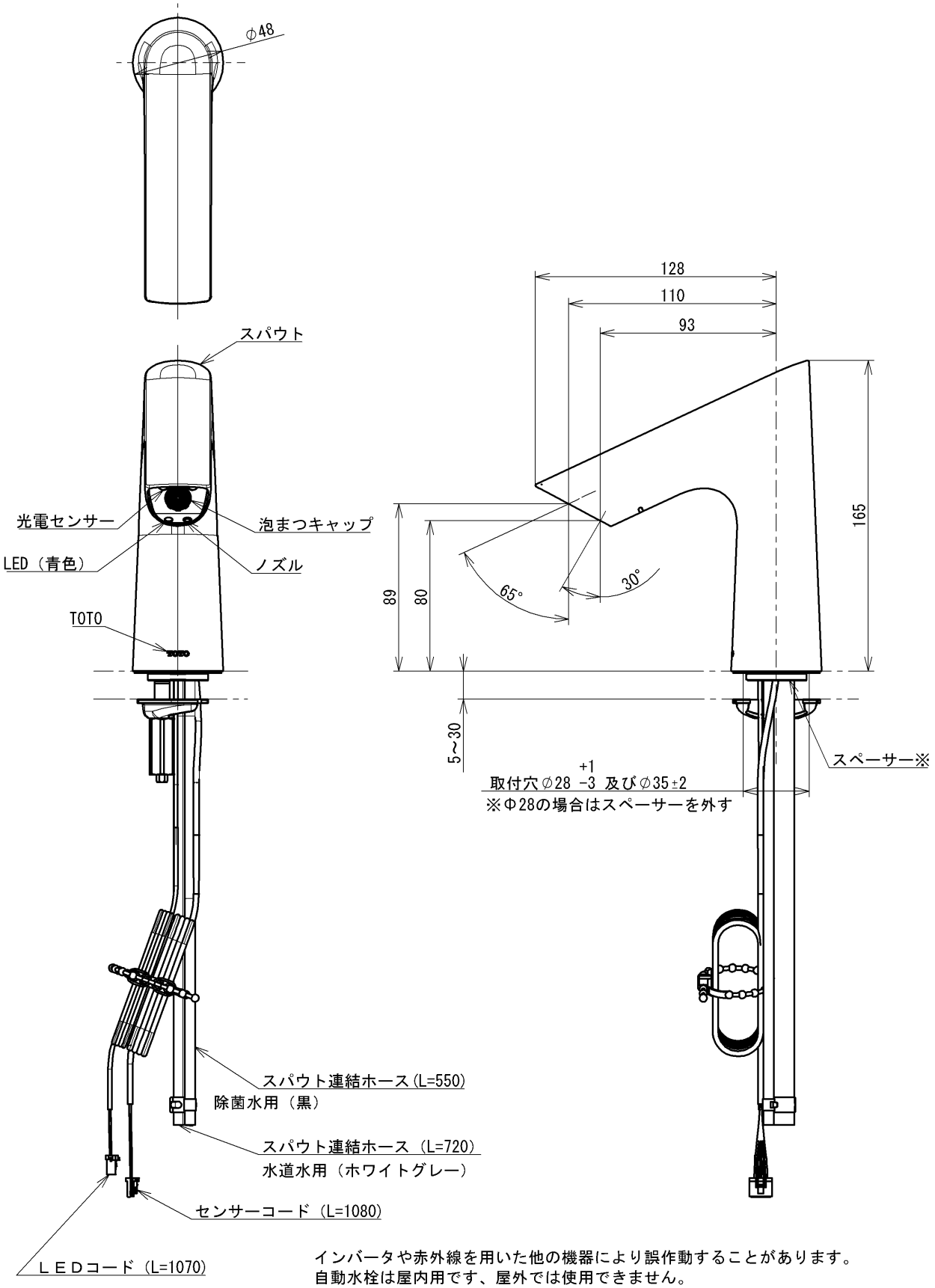

インバータや赤外線を用いた他の機器により誤作動することがあります。
自動水栓は屋内用です、屋外では使用できません。
泡まつ吐水が止水した後、3秒後にきれい除菌水(約0.3L/min)が３秒間吐水されます。

水道法適合品	電気用品安全法適合品		
TOTO		単位 mm	名称 台付自動水栓
製図 田中（明）	検図 工藤（幸） 溝口	日付 2024-11-15	尺度 1:3
			スパウト部、きれい除菌水
備考 取付穴Φ28、Φ35共用			品番 TLE30002J
			図番 TLE30002J=SA00.003.00

A4