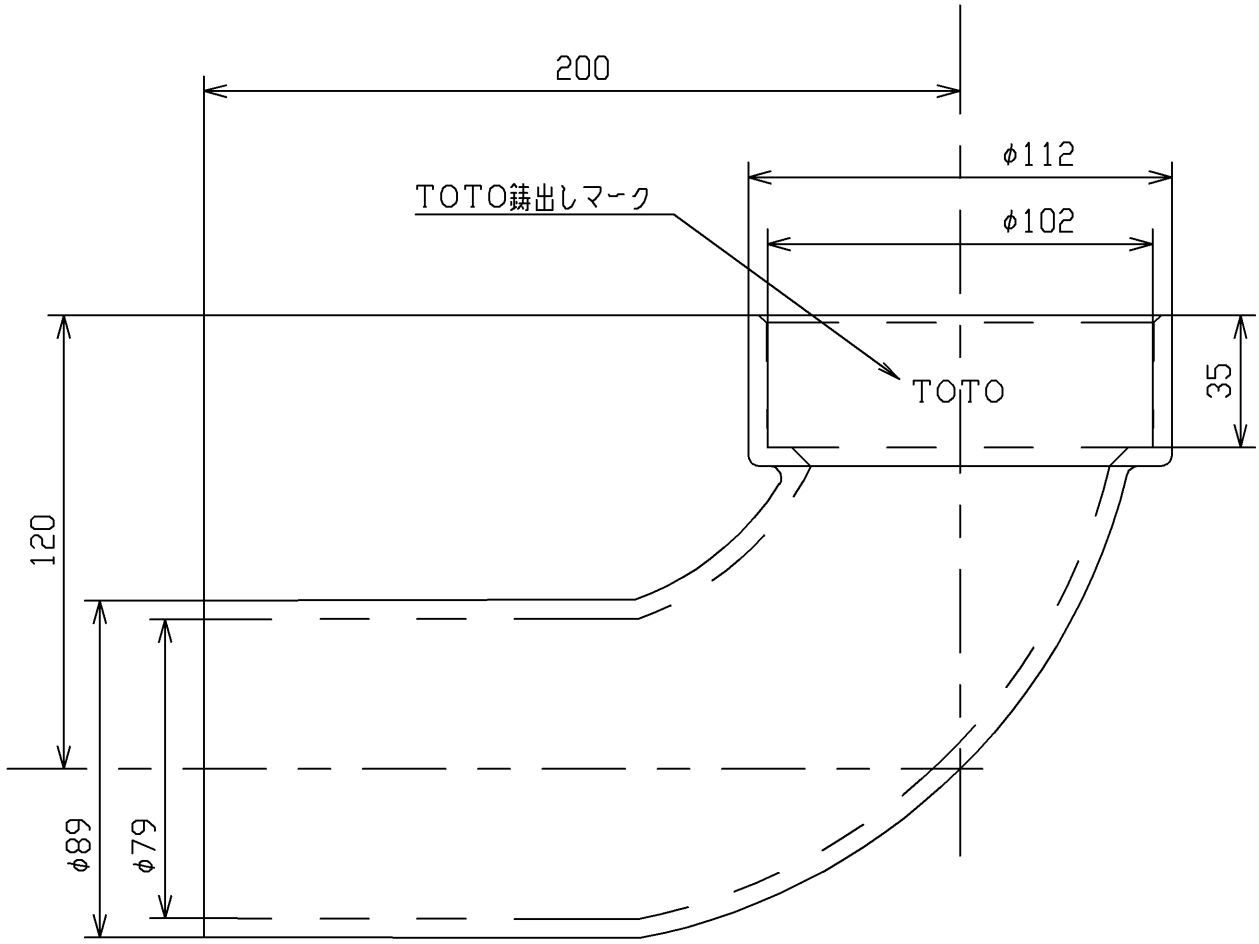

<注記>
1。色：アイボリー色
<特注内容>
1。Y9201をアイボリー色へ変更したもの

TOTO			単位 mm	名称 塩ビ排水管（９０°）
製図 米	検図 稲垣 新川	日付 18/08/30	尺度 1：2	
備考				品番 Y9201A
				図番 Y9201A=D2
		A4		ページNo． 1 / 1 （改）