色番	色彩	
#NB2	ソフトブルー	
#SC1	パステルアイボリー	

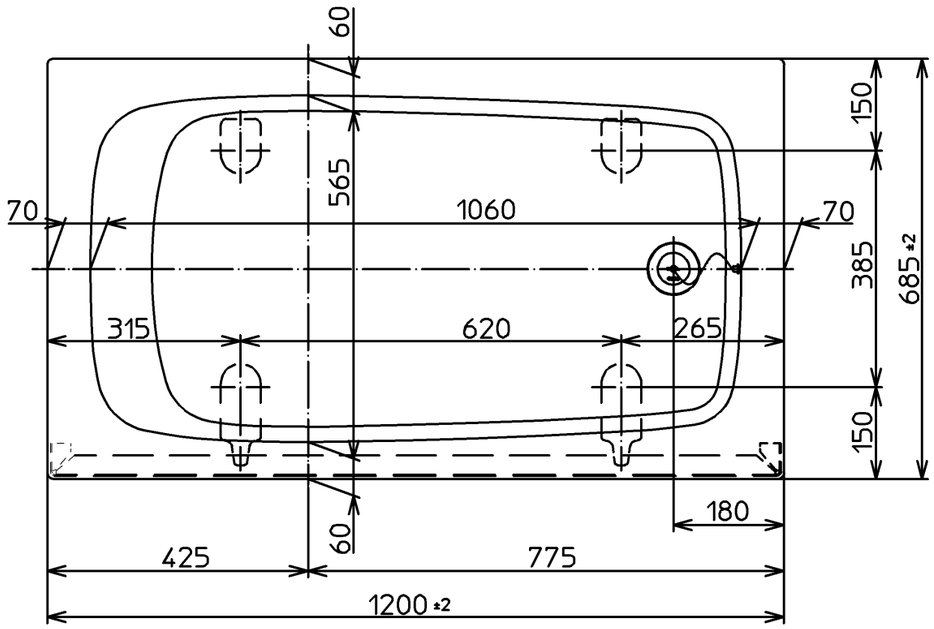

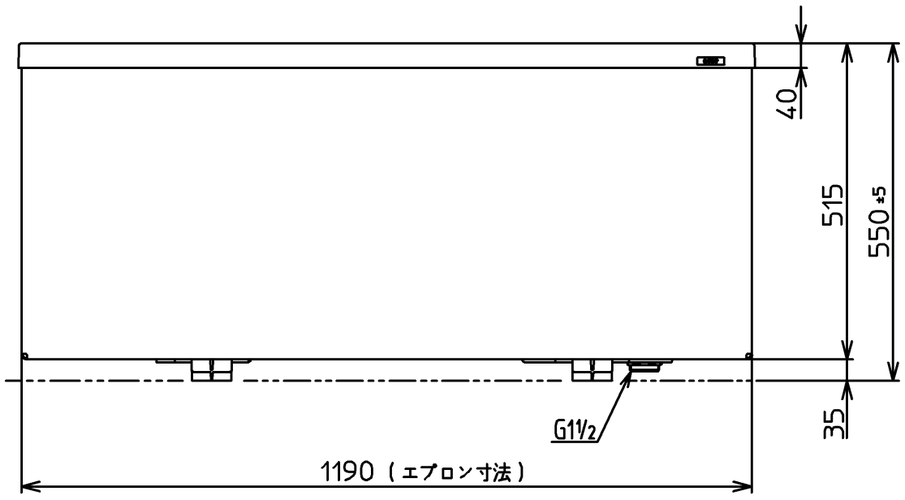

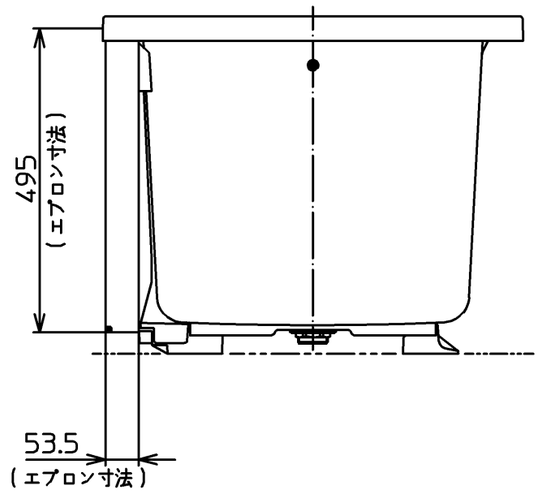

TOTO		単位 mm	名称 和洋折衷一方全エプロン ポリバス1200サイズ
製図 榎園	検図 有松 大江	日付 06.06.27	尺度 1:10
備考			図番 P163R

A3