＊定格：AC100V-1268W 50/60Hz
・給水には、最低必要水圧（流動時）0.05MPa（10L/min）を
確保してください。（最高水圧0.75MPa）
0.05MPa以下の水圧の場合、ウォシュレットの水勢が弱くなります。
また、停電時の手動レバーでの便器洗浄はできません。
0.05MPa以下の水圧の場合、便器ボウル面の洗浄能力が弱くなります。
＊窓枠などと便ふたの干渉にご注意ください。
便ふたが当たって開ききらないことがあります。
＊給排水位置が適切でないと、止水栓が製品に干渉することがあります。
＊便器排水芯が436～540mmの場合は、便器を前に出して施工可能。
＊製品背面に電源を設けないでください。
コンセントが製品と干渉し、抜き差しができない場合があります。
＊電源コンセントは水や小水がかからない位置に設置してください。
また、壁給水の真下部に電源コンセントを設置したり、給水用ホースと
電源コンセントを接触させないでください。感電・発火の原因になります。
＊本体左右側面は、給水フィルター・脱臭フィルターお手入れ時の取りはずしや
停電時の便器洗浄操作、及び電池ボックスの取り付けなどのため
150mm以上の空間を確保してください。
注1：立て配管などがある場合は、立て配管などから150mm以上の
空間を確保してください。
＊温風乾燥，おしりソフト洗浄，ワイドビデ洗浄，
洗浄位置調節，ムーブ洗浄，マッサージ洗浄の
操作ができません。
リモコン便器洗浄は大洗浄のみとなります。
（オート便器洗浄時のみ、小洗浄、エコ小洗浄が使えます。）
※1：便ふた全開でお掃除リフト時

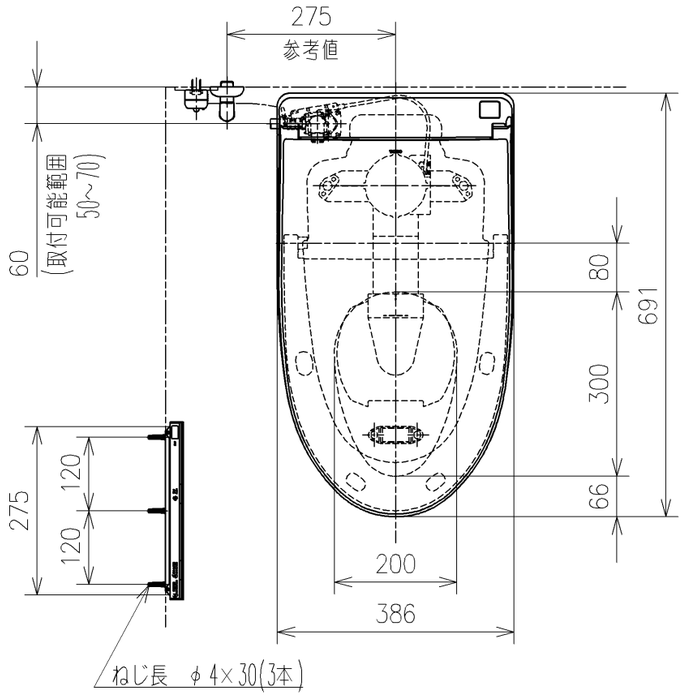

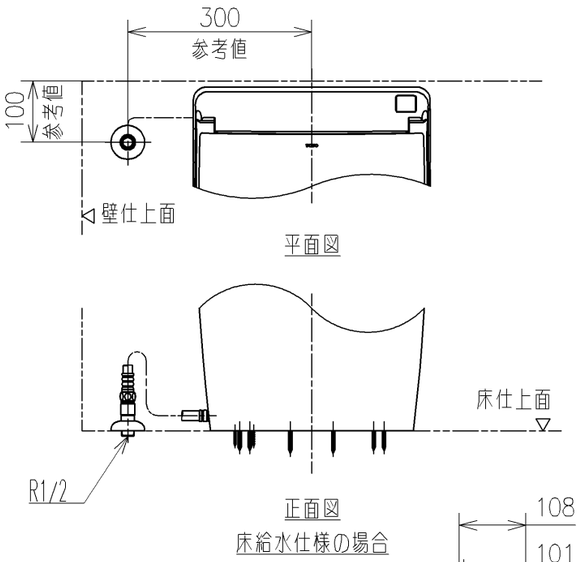

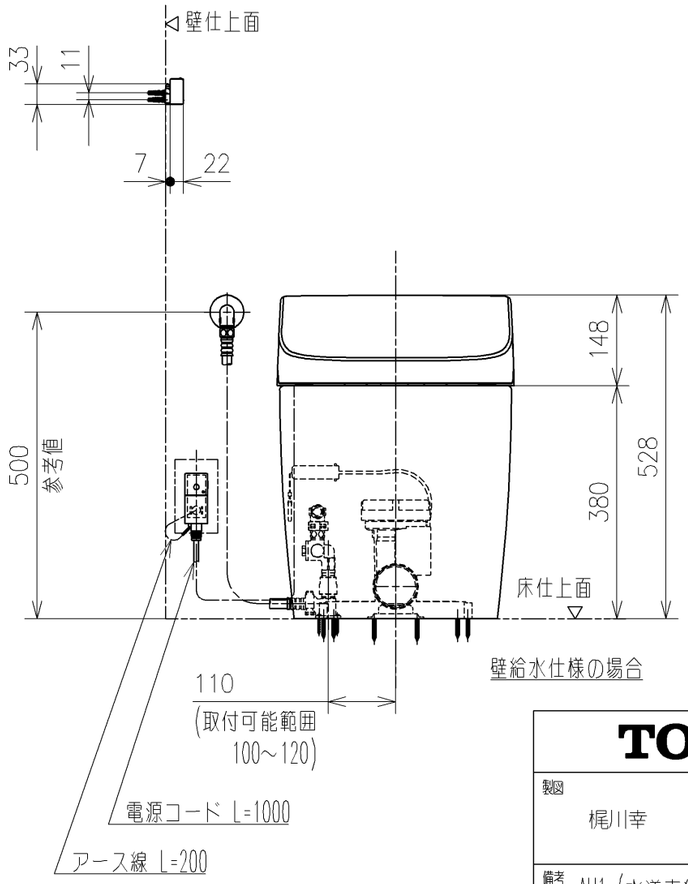

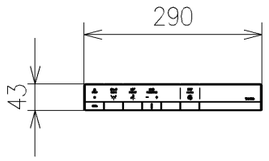

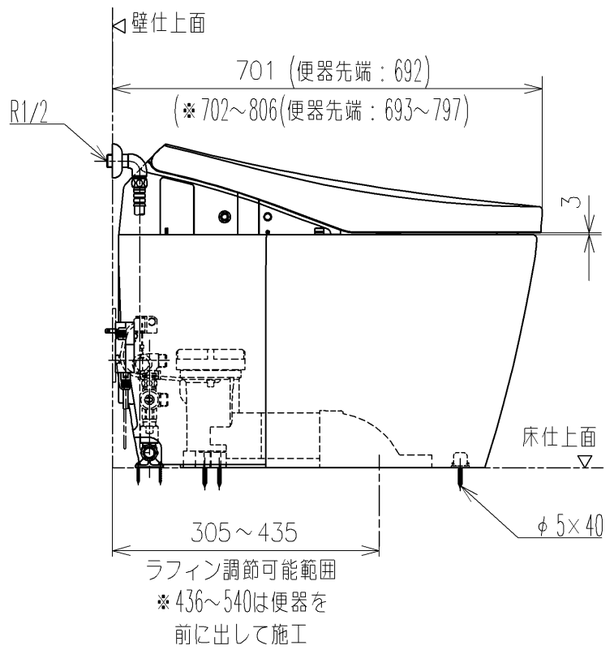

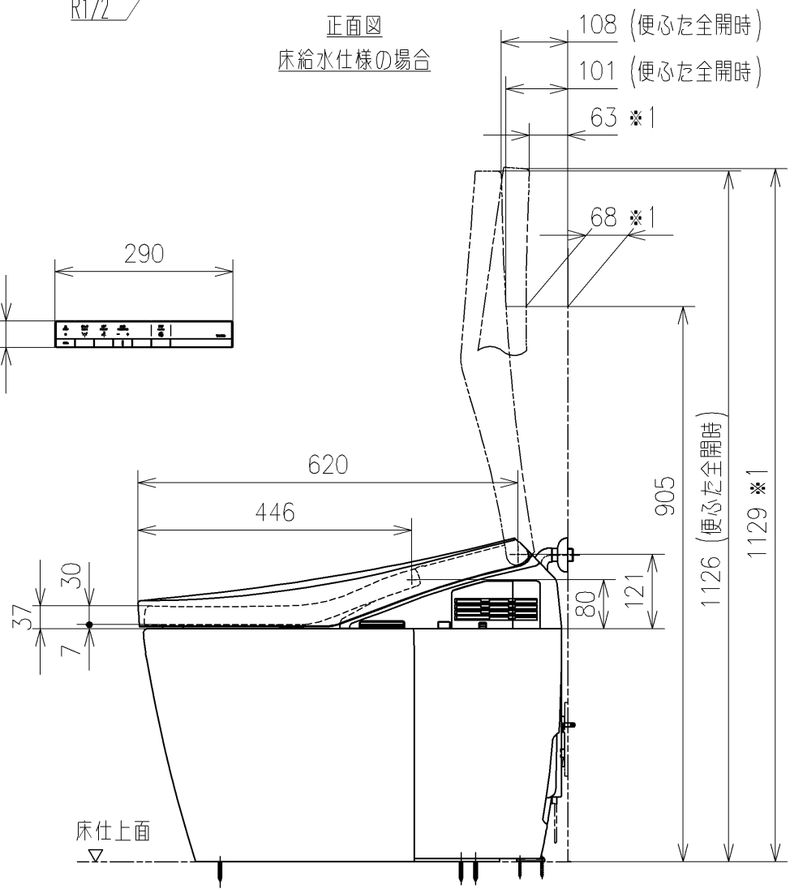

TOTO			単位 mm	名称 ウォシュレット一体形便器ネオレスト
製図 梶川幸	検図 城戸勝 高田哲	日付 21-05-31	尺度 1：10	
備考 AH1（水道直結式）一般地・流動兼用、S排水 リモデルタイプ				品番 CES9788MCB
				図番リビジョン -
A3				ページNo. 1/1 （改）