生産中止図面
２０１４／０５

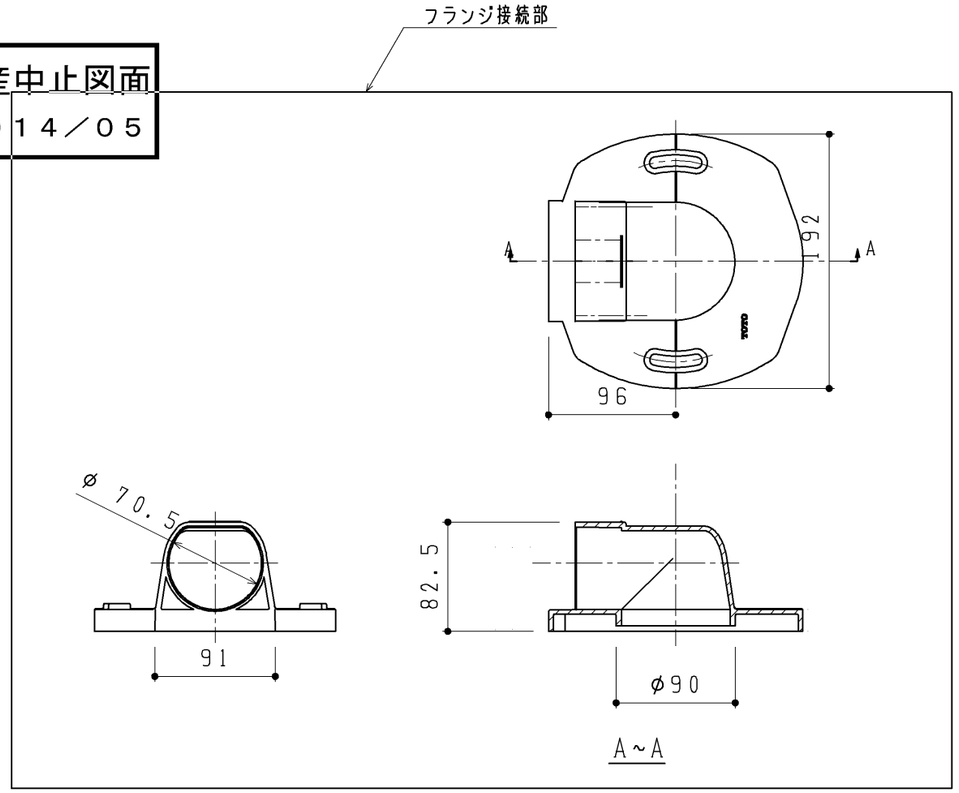

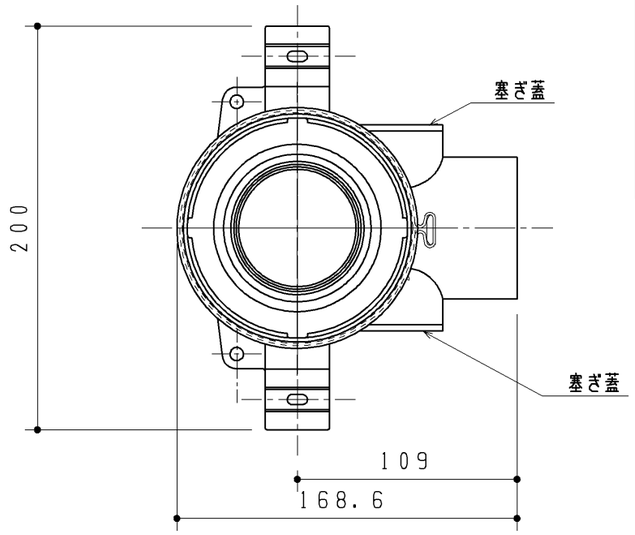

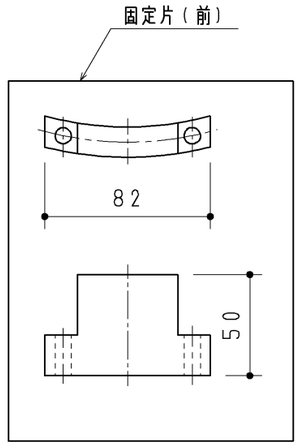

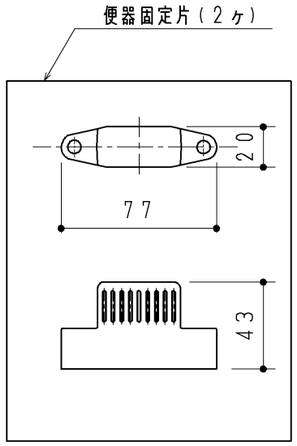

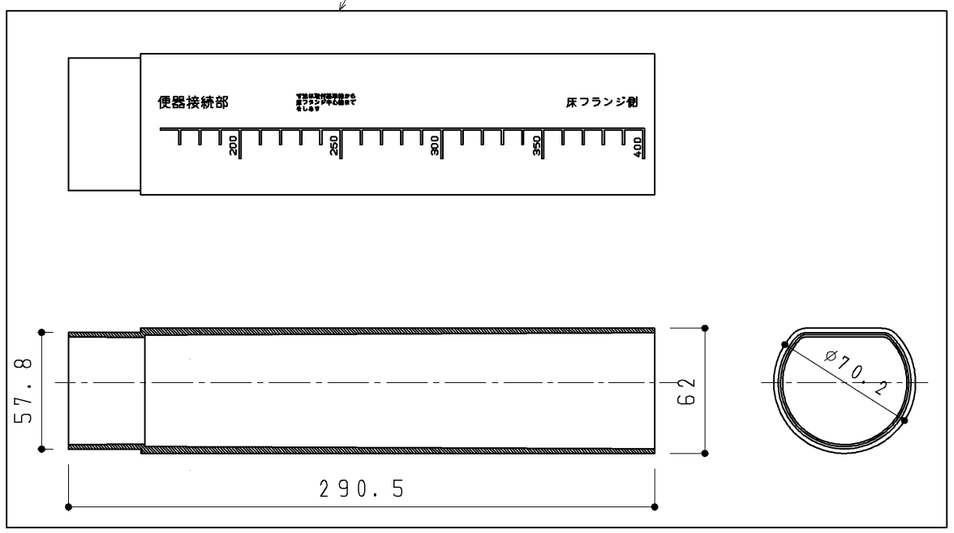

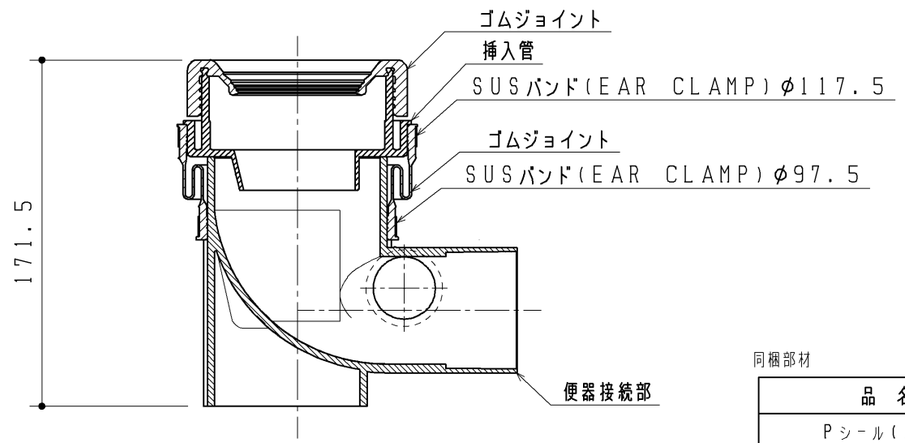

同梱部材

品　名	数量（仕様）
Ｐシール（７５）	１ヶ
Ｐシール（１００）	１ヶ
＋なべＴＰねじ６×５０	８ヶ（固定片・ソケット固定用）
Ⅲ木ねじ	３ヶ（便器固定用）
Ｔボルト	２ヶ
座金	２ヶ
型紙	１ヶ

改廃年月日	改新要領No.	事　　由	製品番号

TOTO	製図	西本	検図	水石野黒			年月日	01.5.30
	品名	排水アジャスター					図面数	
品番	UGZ201R	尺度	1:3	投影法	三角法	材質	図番	