生産中止図面
２０２０／０５

付属部品	数量	使用用途
φ４ｘ１２＋トラスタッピンねじ	2	カウンター固定用

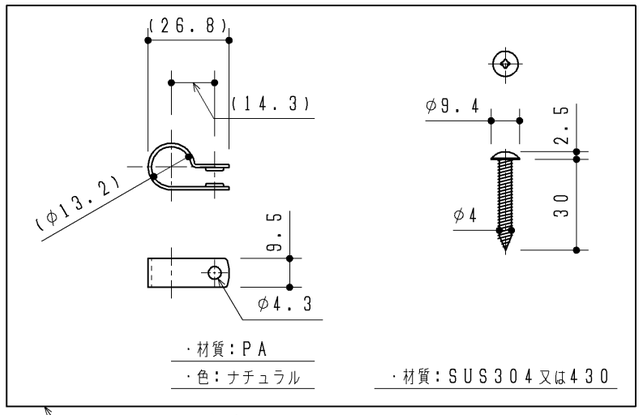

ホースクランプ　１ケ
φ４×３０＋トラスタッピンねじ　１ヶ

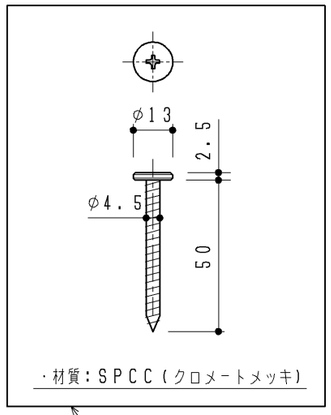

特殊＋４．５×５０ＴＰねじ（焼き入れ品）
２ヶ

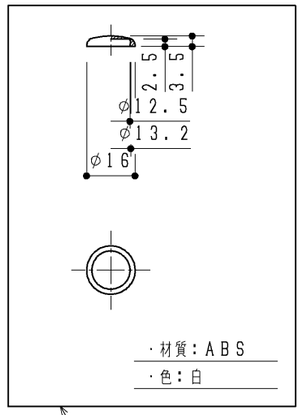

化粧キャップ（白）
２ヶ

TOTO		第三角法	単位 ｍｍ	名称 施工部材セット
製図 嶋崎	検図 高津 木田	日付 '15.01.16	尺度 1:2	品番 ＵＧＸ１５７
備考				