<付属品>
パッキン ×1
排水ソケット ×1
固定板 ×1
ゴムブッシュ ×2
座金組み込みねじM5×35 ×2
目皿 ×1
施工説明書 ×1
取扱説明書 ×1

<注記>
1．オーバーフロー穴はありません
水をためた場合、あふれ縁より
水があふれる恐れがあります

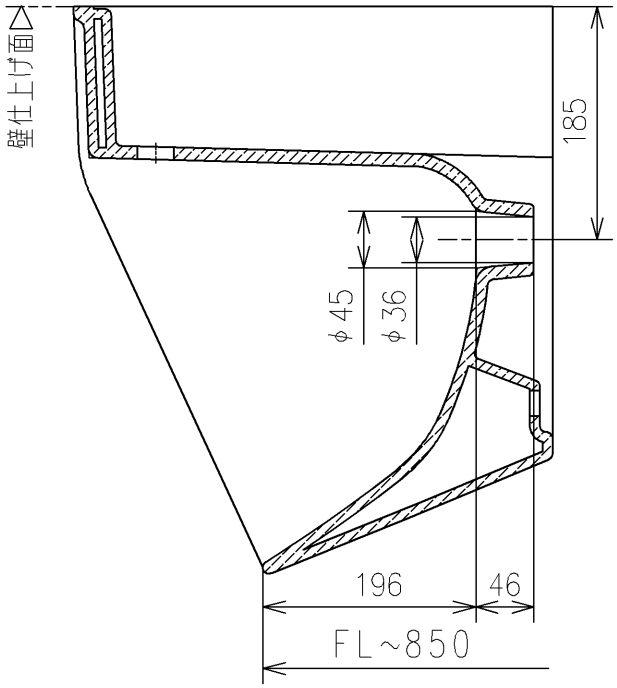

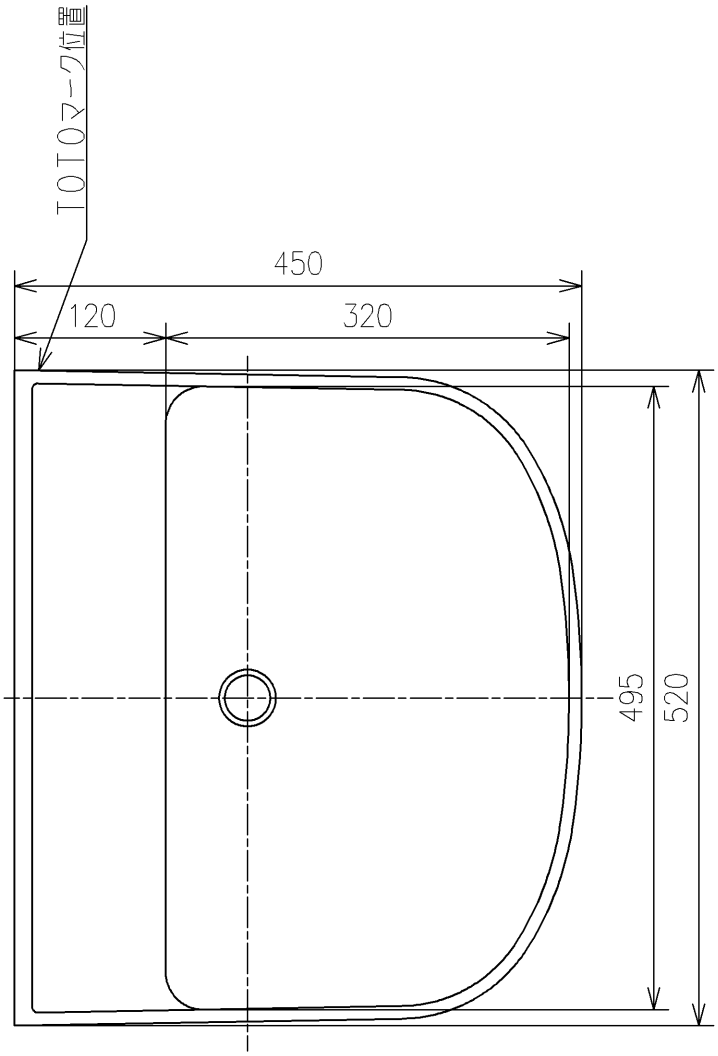

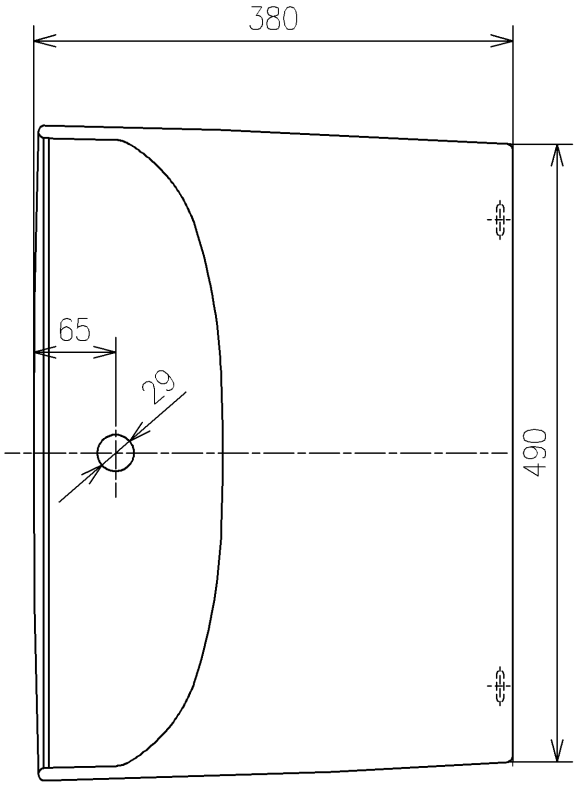

TOTO		単位 mm	名称 スタッフ用手洗器
製図 米	検図 稲垣 新川	日付 19/03/18	尺度 1：6
備考			品番 LS850R
			図番 LS850R=D2
A4			ページNo. 1/1 (改)