品　番	袴目地材色
UGJEN51#NW1	ホワイト
UGJEN51#EL	ライトウッドN
UGJEN51#MW	ダルブラウン
UGJEN51#EW	ホワイトウッド
UGJEN51#EM	ミディアムウッドN
UGJEN51#ML	ミルベージュ
UGJEN51#MR2	ミディアムフローチェリー

'20.02廃番

袴目地材セット

袴目地材L

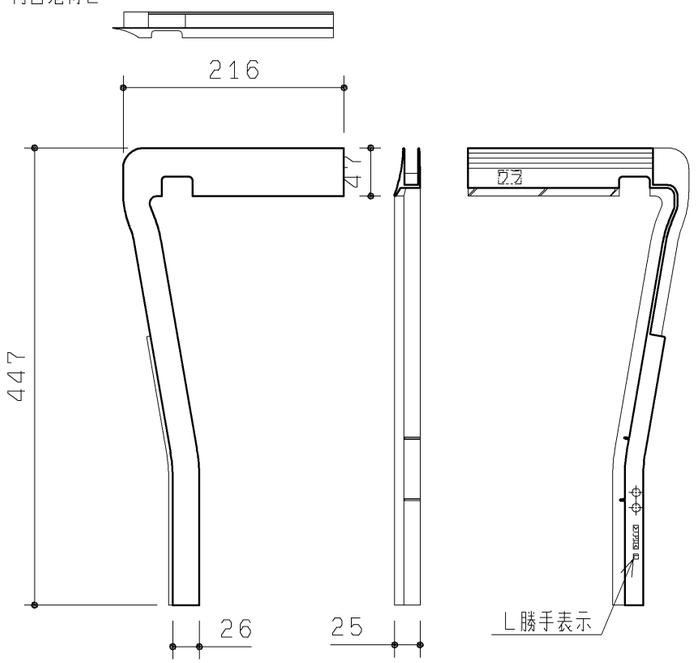

袴目地材R

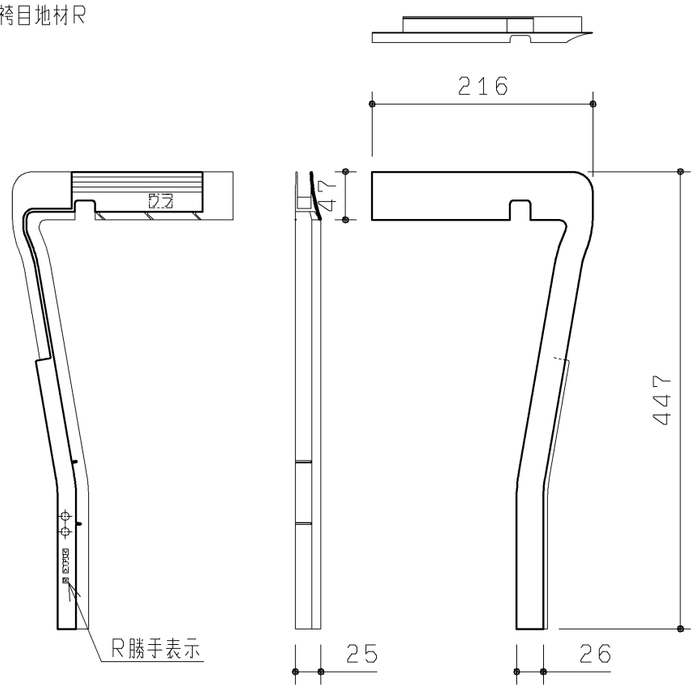

・材質：軟質PVC
・色：キャビネット類似色になります

(S=1:6)

施工部材セット

同梱部材

名称	数量
トラス+4X30TPねじ	2本
トラス+4X40TPねじ	4本
バインド+4X8TPねじ	2本
ボードアンカー	4本

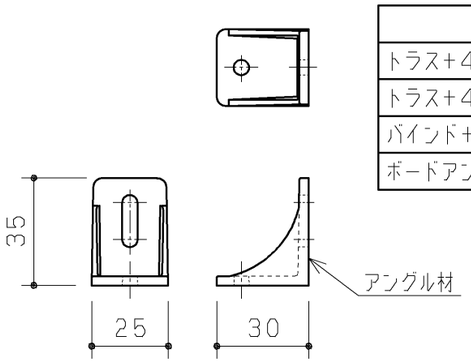

・個数：2
・材質：PP
・色：ホワイト

(S=1:2)

洗浄レバーカバーセット

同梱部材

名称	数量
トラス+M4X10小ねじ	4本

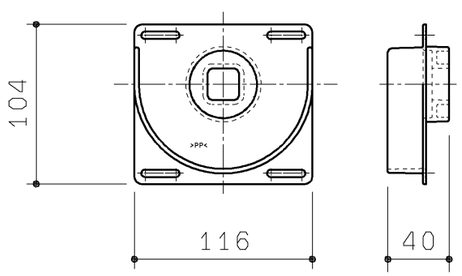

・材質：PP
・色：ホワイト

(S=1:4)

洗浄レバー補助カバーセット

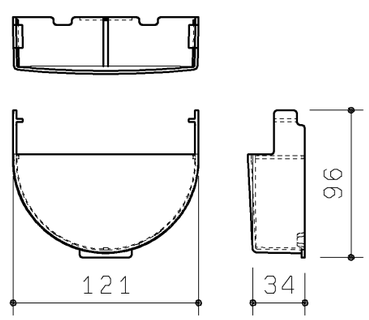

・材質：PP
・色：ホワイト

(S=1:4)

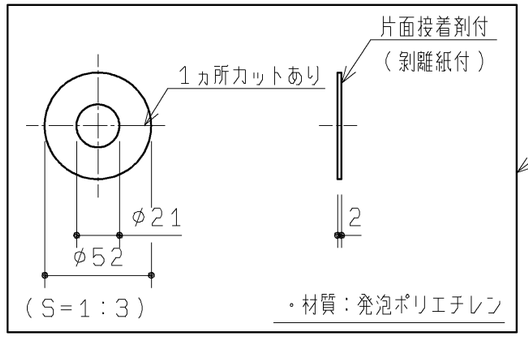

(S=1:3)

・材質：発泡ポリエチレン

施工部材セット

同梱部材

名称	数量
トラス+4X40TPねじ	2本

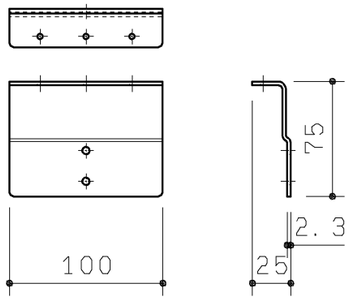

(S=1:4)

・材質：鋼板

両面テープセット

同梱部材

名称	数量
両面テープ	1
施工チラシ	1

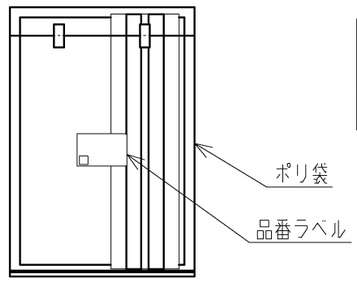

TOTO		第三角法	単位 mm	名称 コアキャビネット付属部材セット
製図 谷口明	検図 廣田	日付 '19.12.02	尺度 -	品番 UGJEN51#※
備考			図面数 1/1	

A3