生産中止図面
２０２２／０７

| 区分 |
|---|
| B |

シャワーホース引出し長さ最大480

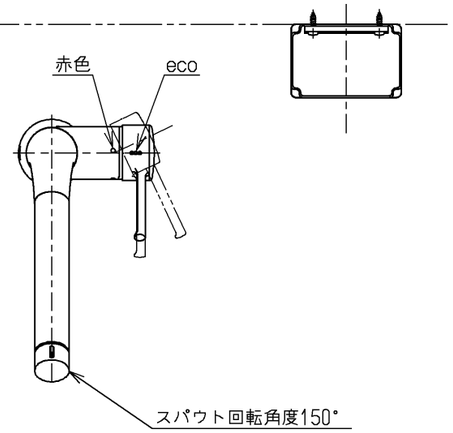


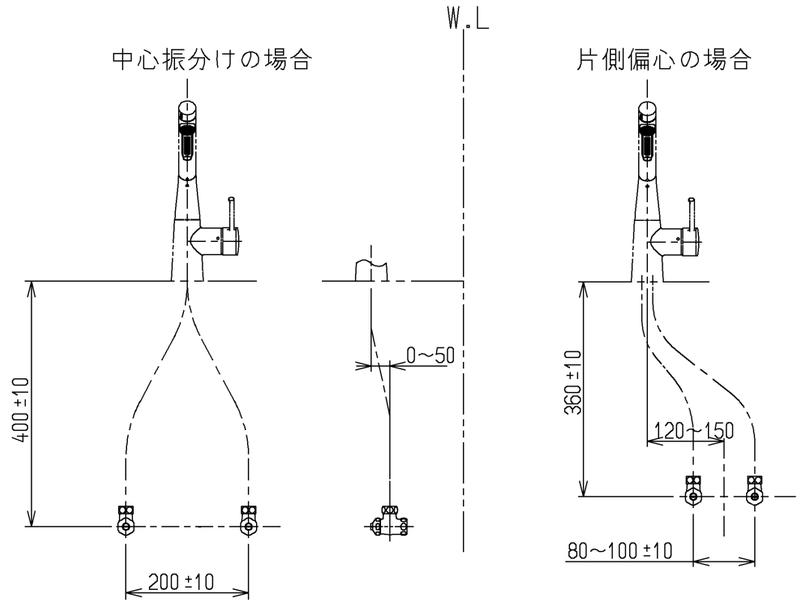


止水栓推奨取付位置

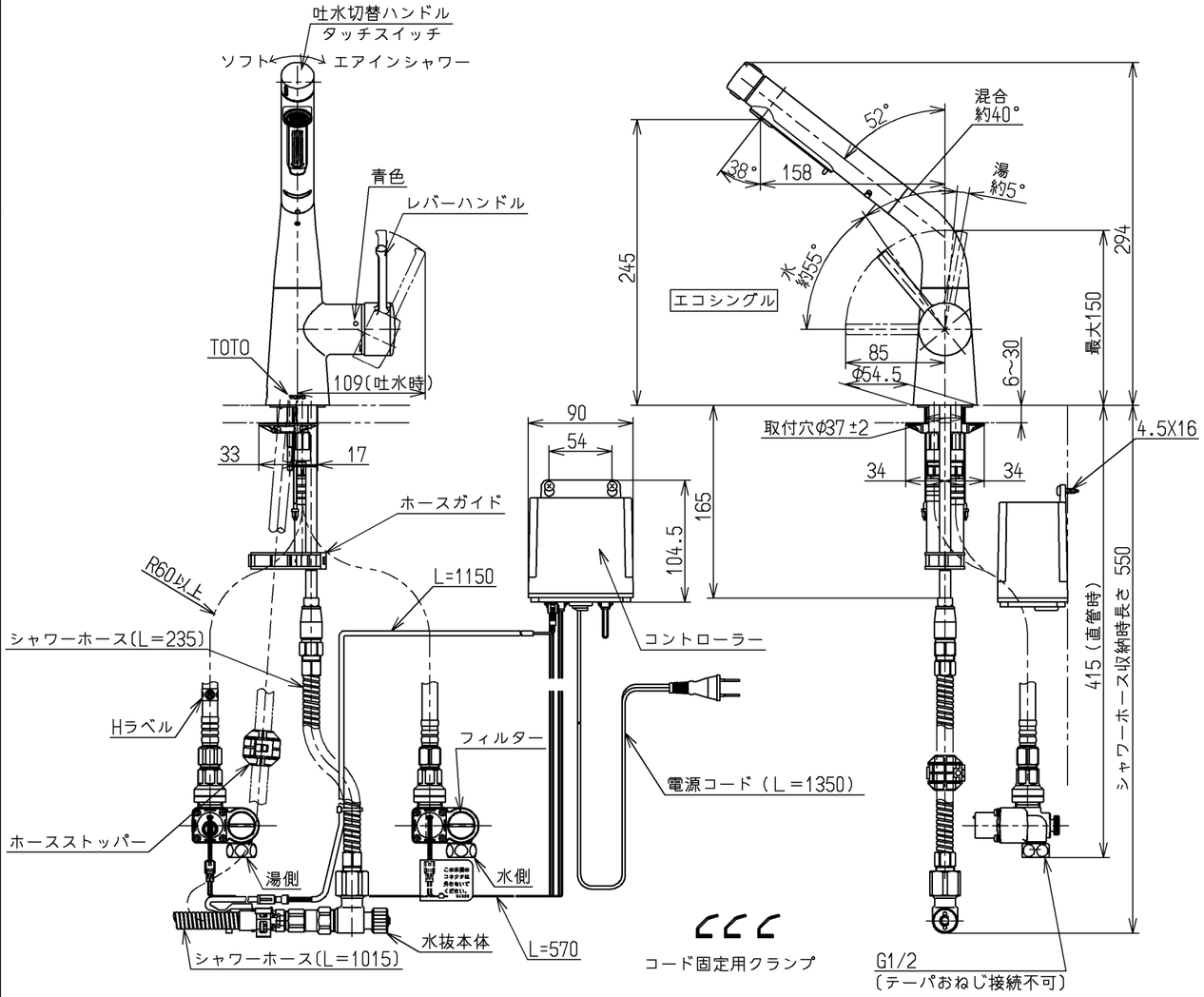


| | | 仕様 |
|---|---|---|
| 用途 | | 一般住宅用 |
| 電源 | | AC100V 50／60Hz |
| 消費電力 | 待機時 | 0．4W（最大値3W） |
| | 動作時 | 0．6W（最大値5W） |
| 給水圧力 | 最低必要水圧 | 0．1MPa（流動時） |
| | 最高水圧 | 0．75MPa（静止時）<br>※快適にお使いいただくためには、0．2MPa程度の圧力をおすすめします。 |
| 使用可能水質 | | 水道水または飲用可能な井戸水 |
| 使用環境温度 | | −20～40℃（0℃以下は水を抜いた状態） |
| 最高給湯温度 | | 85℃ |
| 特記事項 | | (1)湯圧が水圧より高くならないように設定してください。<br>(2)安全のため給湯温度は60℃以下でのご使用をおすすめします。<br>(3)湯水を逆に配管しないでください。<br>(4)インバータや赤外線を用いた他の機器より誤動作することがあります。 |

節湯 AB

節湯 A1

節湯 C1

上面施工

| 水道法適合品(JIS) | 長住協適合品 | | |
|---|---|---|---|
| TOTO | | 単位 mm | 名称 台付シングル混合水栓 |
| 製図 小野(優) | 検図 秋永(博) 竹林 | 日付 17.05.30 | 尺度 1：5 |
| | | | 水ほうき、AC100V、タッチ、エコシングル、寒冷地用 |
| 備考 | | | 図番 TEK35EETRZ |

A3