生産中止図面
２００７／０７

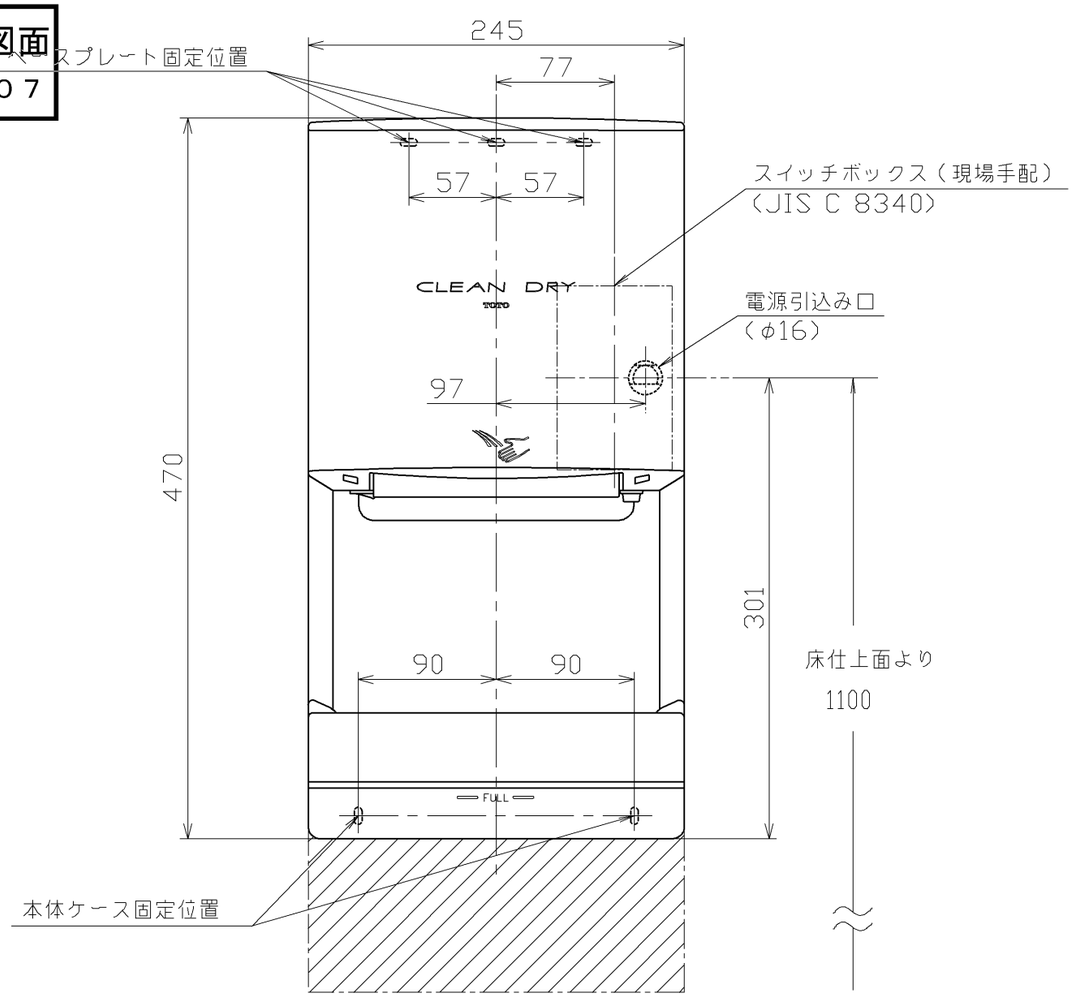

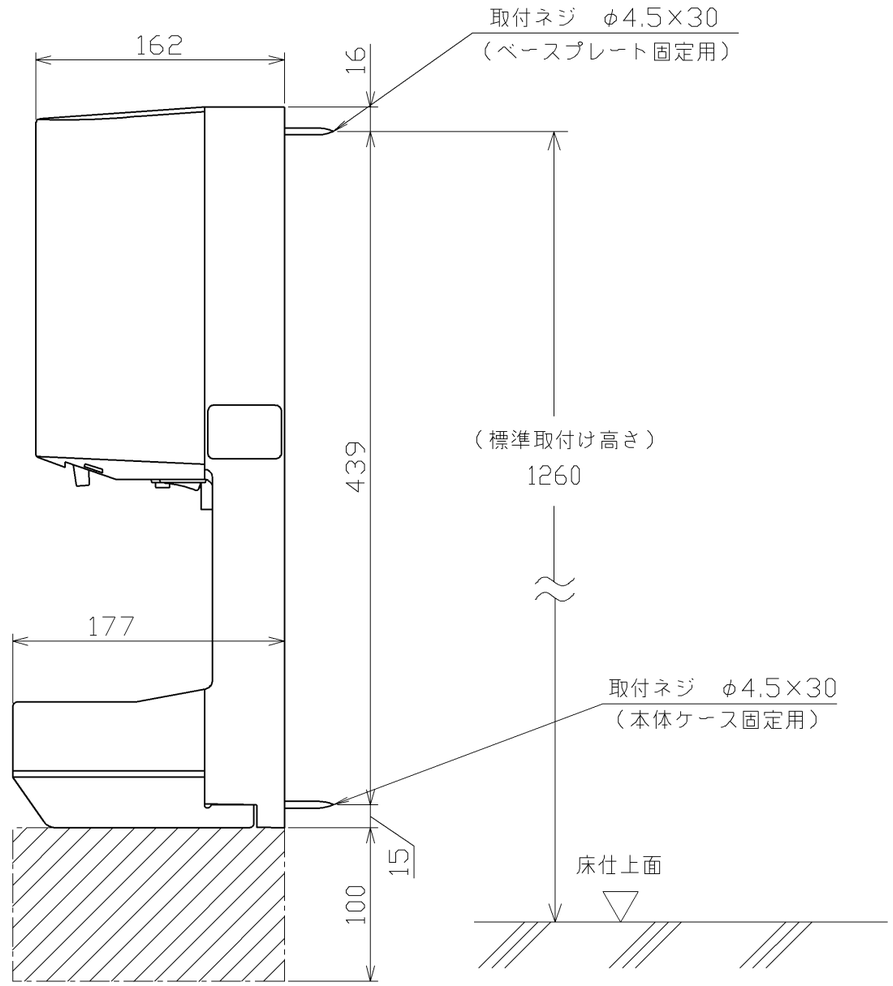

〈施工時のご注意〉

1. 電源には漏電遮断器を取付けてください。
＊ 電源は単相100Ｖを印加してください。200Ｖを印加すると製品が故障します。
2. 電源線（現場手配）は600Ｖビニル絶縁電線（より線）またはＶＶＦケーブル（φ1.6またはφ2.0（単線））をご使用ください。
＊ 600Ｖビニル絶縁電線（より線）の場合、電源端子台（速結タイプ）への接続には、絶縁被覆付圧着端子（松下電工製ＷＶ2500／ＷＶ2501）をご使用ください。
3. 屋外や浴室など湿気が多い場所や直接水のかかる場所には取付けないでください。
4. 腐食性ガスや可燃性ガスなどの雰囲気中には取付けないでください。
5. 製品をタイルやコンクリートの壁面に取付ける場合は、樹脂プラグ（現場手配）などをご使用ください。
6. 製品底面から下方100mm以内（　　）には障害物がないように空間を設けてください。
また、凸凹のある壁面には取付けないでください。
本体動作時、吸気のさまたげになり製品の機能が十分に発揮されない場合があります。
＊ 水受けストッパー、水受けトレイの着脱性および製品の機能を十分に発揮するために100mmの空間確保を推奨しますが、空間を最低30mm以上確保していただければ製品使用上問題ありません。
7. 電源にコンセントを使用する際は、定格15A、125Ｖのコンセントを単独で使用してください。
＊ プラグ付電源コードは、必ず別売品（品番：TYC502）を使用してください。
8. 自動ドアと連動させる場合は、別売品の自動ドア連動ボックス（品番：TYC503）をご使用ください。
9. 車いす使用の場合1160mm、幼稚園児が使用する場合910mmを取付高さの目安としてください。

〈基本仕様〉

品番	TYC300WR		TYC300GR	
表面カバー色	ペールホワイト		メタリックシルバー	
電源	AC100V 50/60Hz			
質量	4.5kg			
電源コード	コードなし（電源直結）			
幅×奥行×高さ	245×177×470(mm)			
消費電力	風量：強、ヒーター：入	風量：強、ヒーター：切	風量：弱、ヒーター：入	風量：弱、ヒーター：切
	910W	510W	580W	210W
材質	ABS樹脂（表面カバー、本体ケース、水受けストッパー）、PP樹脂（水受けトレイ）			

〈参考データ〉（当社測定方法による）

騒音値	風量：強、ヒーター：入	風量：強、ヒーター：切	風量：弱、ヒーター：入	風量：弱、ヒーター：切
	61dB(A)		53dB(A)	

TOTO		第三角法	単位 mm	名称
製図 田頭	検図 佐藤 原賀	日付 06.02.09	尺度 1:4	クリーンドライ（高速タイプ）
備考 100Vタイプ				品番 TYC300WR/GR