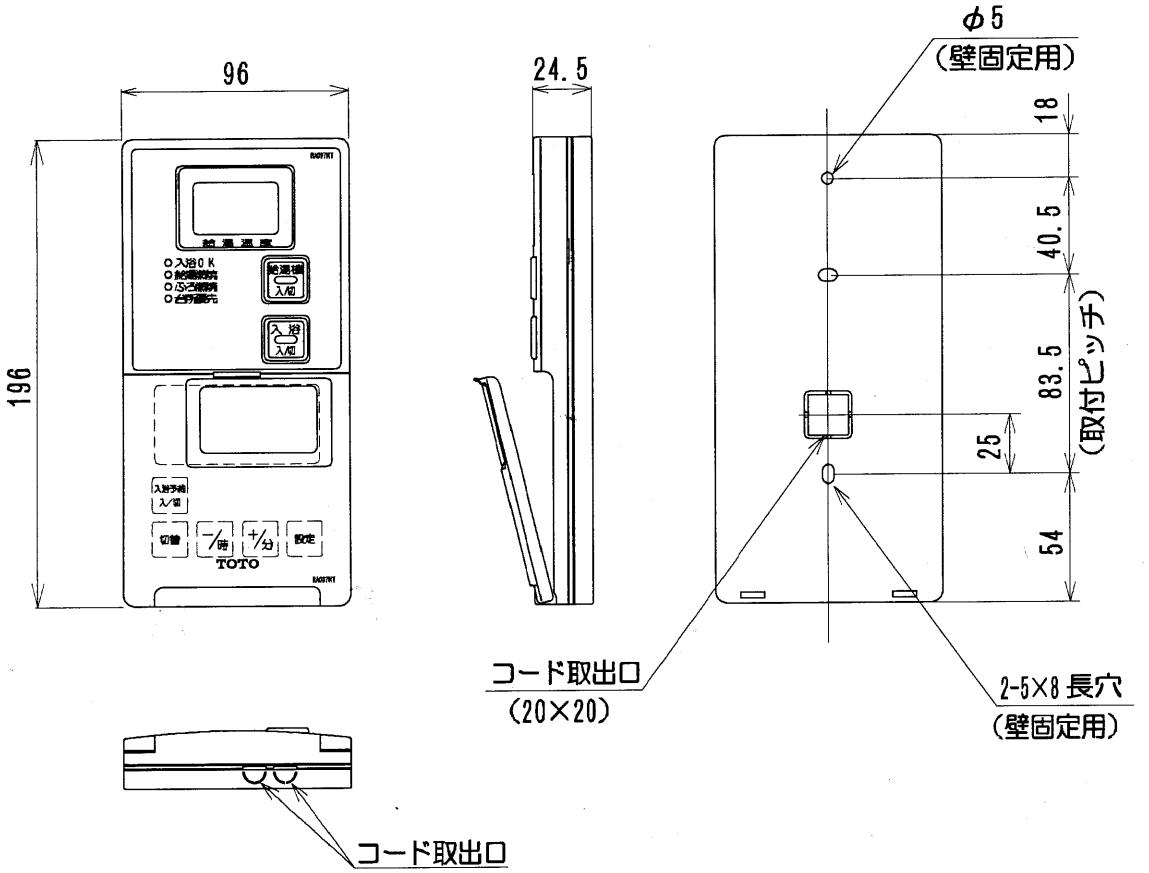

■Y端子（4個）

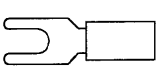

■木ねじ（2本）
（φ3.8×20）

東陶機器株式会社			単位 mm	名称 台所リモコン
製図 渡辺	検図 三枝	日付 96.06.01	尺度 フリー	品番 RAC97KT
備考				図番 RAC97KT