生産中止図面
２０１２／０８

同梱部材

品　名	内　訳	
⚠ 施工部材セットC 1ヶ (GH71038)	スペーサー(t1)	8ヶ
	トラス+4x16TPねじ	1ヶ
	特殊+φ4.5x50TPねじ	2ヶ
	特殊+φ4.5x25TPねじ	2ヶ
	化粧キャップ(日)	4ヶ

扉セット	品　番	扉表面色
GHK44117MV	UGL352SRMR	ナチュラルウッド
GHK44117WV	UGL352SRWR	ペールホワイト
GHK44117JV	UGL352SRJR	ニートベージュ

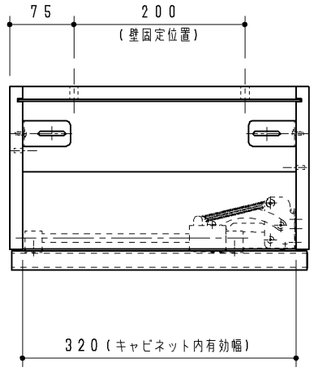

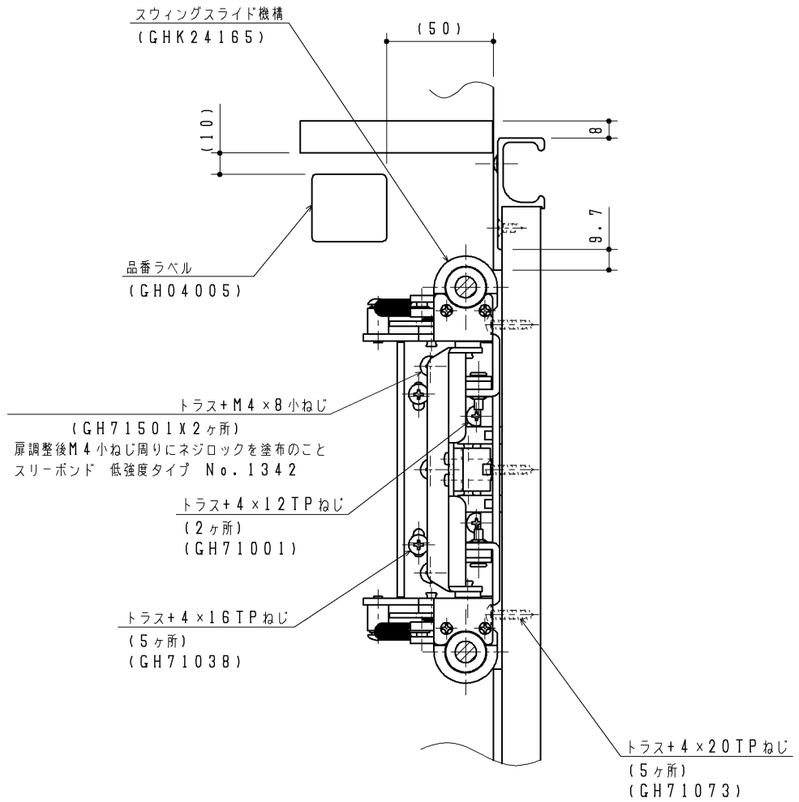

A－A
(S=1:2)

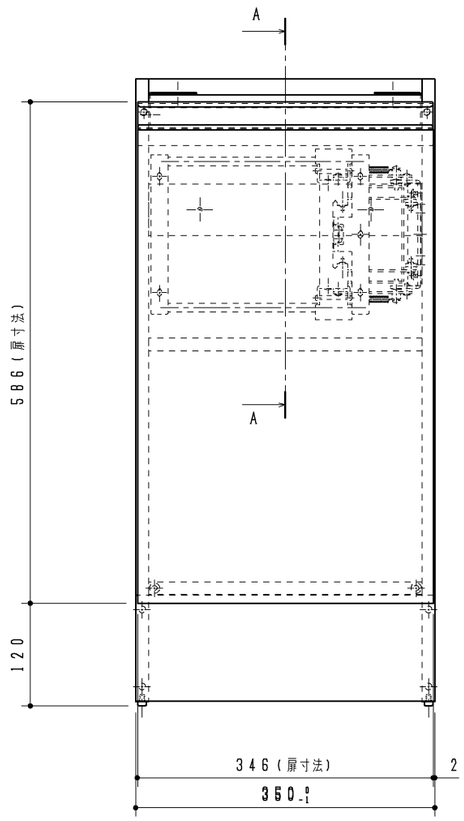

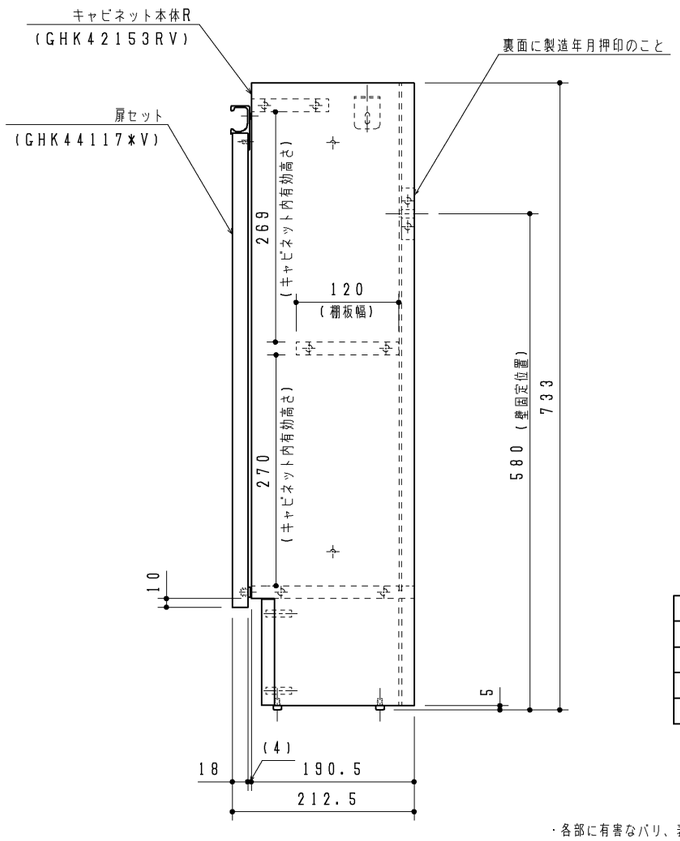

普通許容差A	
寸法区分	許容差
100以下	±0.5
100を超え1000以下	±1.0
1000を超え4000以下	±2.0

・各部に有害なバリ、表面材の傷、はがれ等無きこと。

改廃年月日	改新要領No.	事　由	製品番号
03.4.18	J03004	品番ラベル貼り付け位置変更(担当：坪井)	
03.5.28	J03018	F☆☆☆☆対応(担当：須藤)	
04.3.10	J04015	色名変更(マイルドチェリーN→ナチュラルウッド)(担当：谷村)	
05.5.31	J05013	⚠同梱部材のセット品番化(担当：加治)	

TOTO

製図	西本	検図	水石 野黒	年月日	03.3.10
品名	サイドキャビネットR (カウンター一体タイプ)			図面数	1/1
品番	UGL352SR*R	尺度	1:5	投影法 三角法	材質 上記	図番	UGL352SRMR