品　番	前板色
UGJEN11B#NW1	ホワイト
UGJEN11B#EL	ライトウッドN
UGJEN11B#MW	ダルブラウン
UGJEN11B#EW	ホワイトウッド
UGJEN11B#EM	ミディアムウッドN
´20.02廃番 UGJEN11B#ML	ミルベージュ
´20.02廃番 UGJEN11B#MR2	ミディアムフローチェリー

同梱部材

名称	数量
トラス+M4X10小ねじ	4ヶ

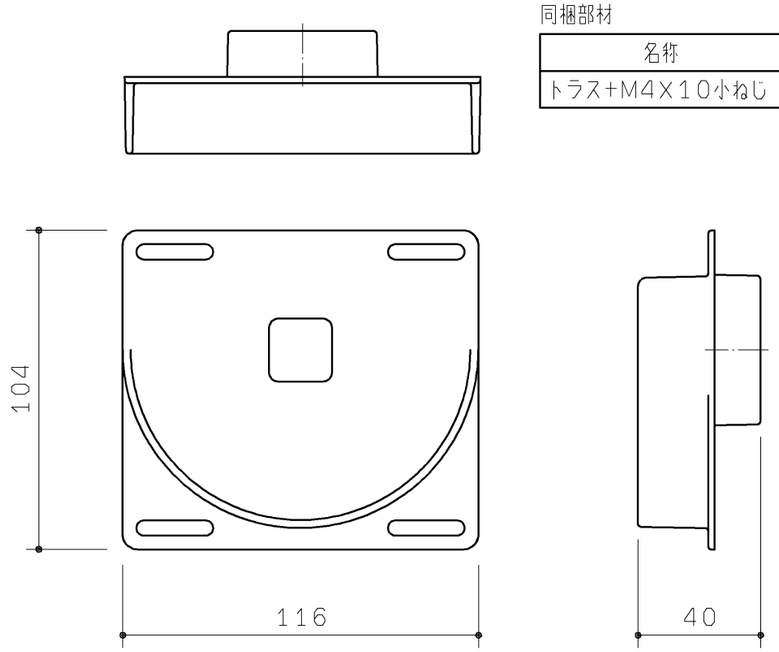

尺度：　1：2
材質：PP（ホワイト）

洗浄レバーカバーセット

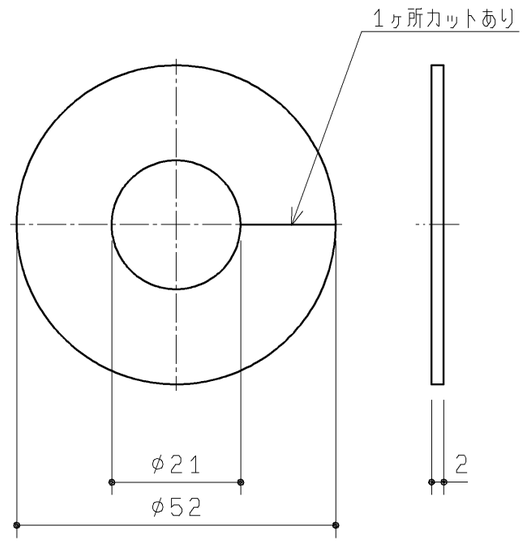

材質：発泡ポリエチレン（ホワイト）

配管用化粧カバー

同梱部材

品名	数量
トラス+4X30TPねじ	1ヶ
トラス+4X40TPねじ	2ヶ
トラス+5X14TPねじ	2ヶ

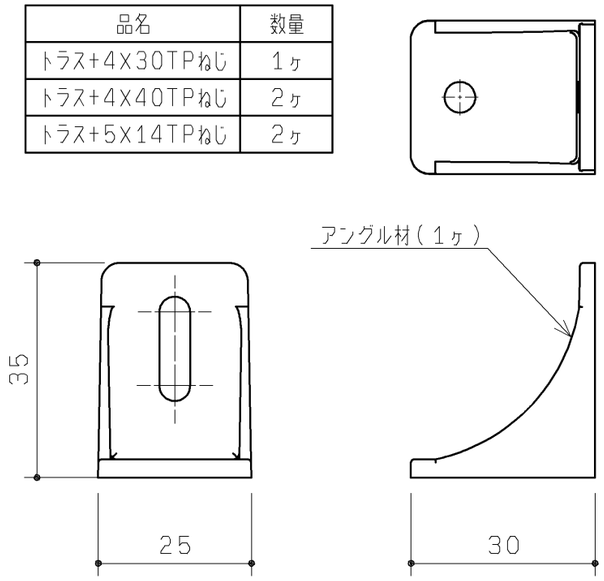

材質：PP（ホワイト）

施工部材セット

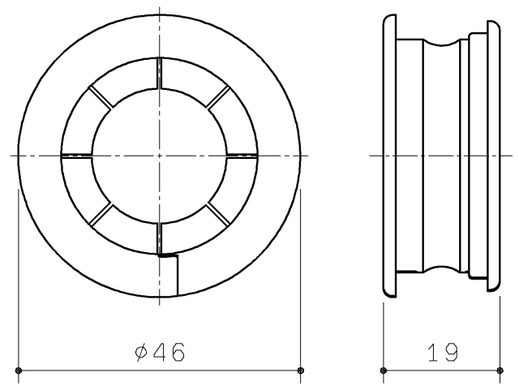

材質：TPO

ホース貫通部キャップ

TOTO		第三角法	単位 mm	名称 コアキャビネット付属部材セット
製図 谷口明	検図 廣田	日付 '19.12.02	尺度 1:1	品番 UGJEN11B#※
備考			図面数 1／1	