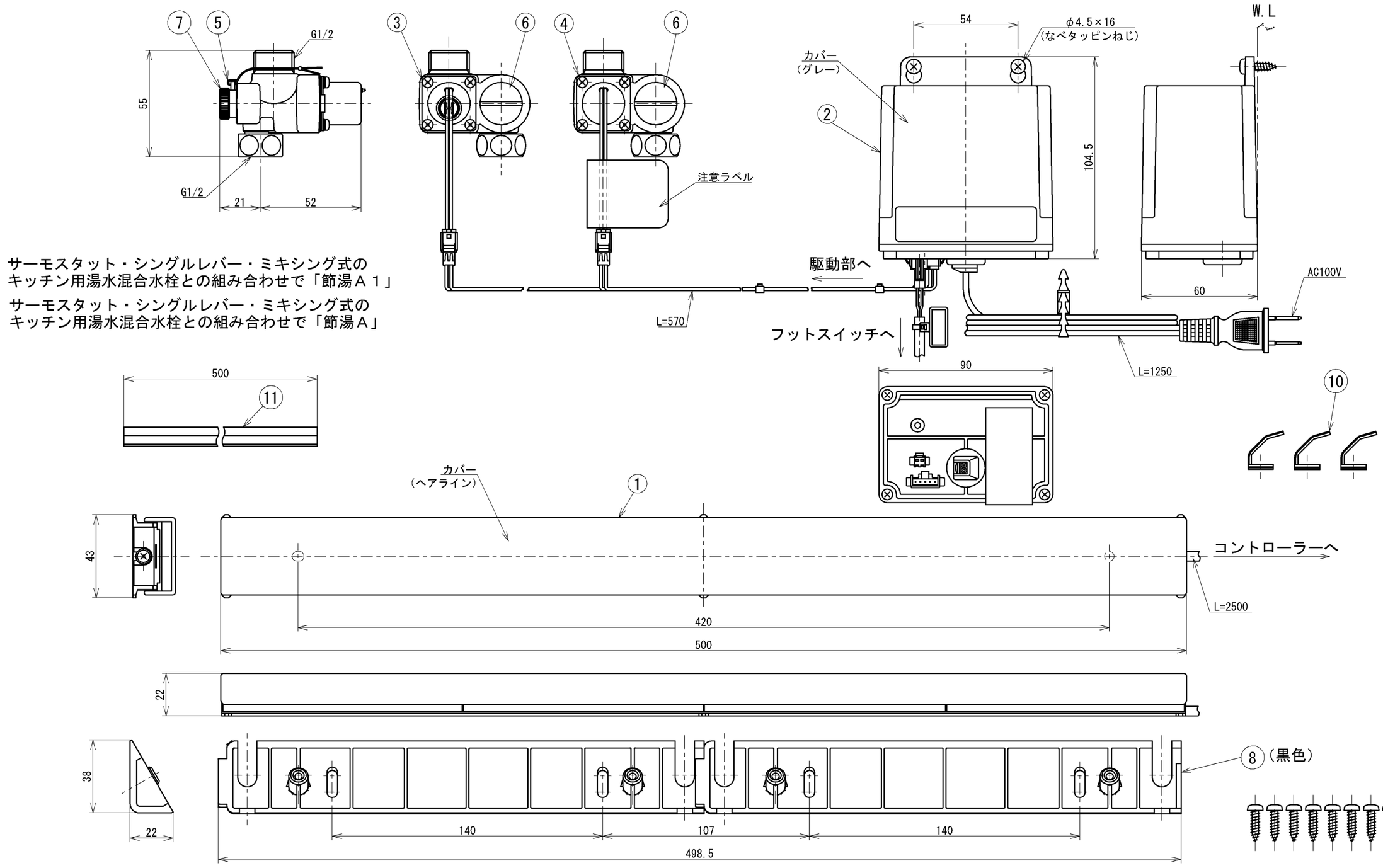

サーモスタット・シングルレバー・ミキシング式の
キッチン用湯水混合水栓との組み合わせで「節湯Ａ１」

サーモスタット・シングルレバー・ミキシング式の
キッチン用湯水混合水栓との組み合わせで「節湯Ａ」

インバータや赤外線を用いた他の機器により誤作動することがあります

No.	各部名称	数量	No.	各部名称	数量
①	フットスイッチ	1	⑦	手動弁	2
②	コントローラー	1	⑧	フットスイッチ用スペーサー	2
③	湯側駆動部(Ｈラベル貼付)	1	⑨	なべタッピンねじ４．５ｘ１６	8
④	水側駆動部	1	⑩	コードクランプ	3
⑤	ストッパー	2	⑪	モール	1
⑥	フィルター	2			

水道法適合品

TOTO			単位 mm	名称 フットスイッチユニット
製図 山田（英）	検図 村田（健） 溝口	日付 2024-06-26	尺度 1:2	ＡＣ１００Ｖ
備考				品番 TES35R
				図番 TES35R=SA00.002.00

A3