生産中止図面
２００７／１２

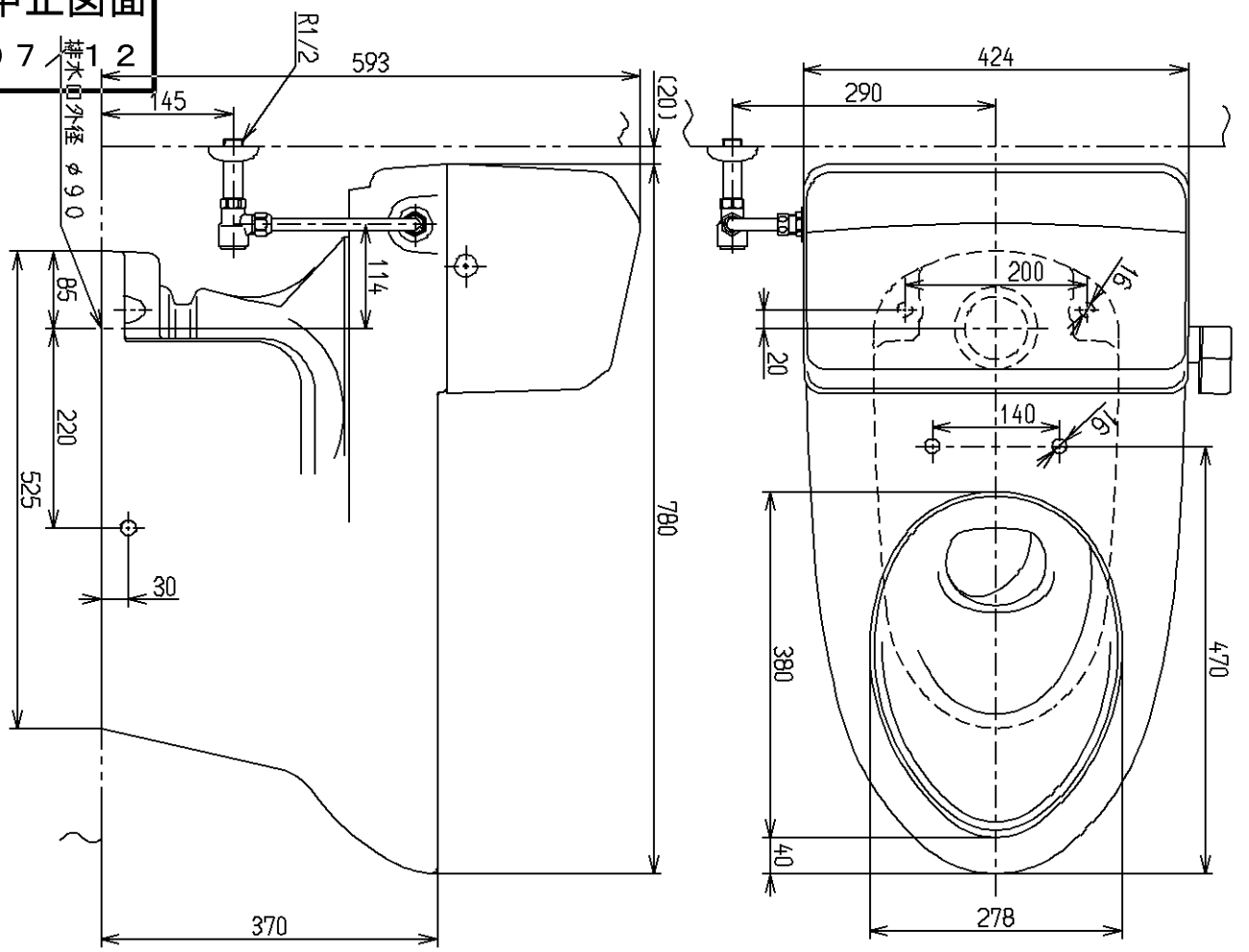

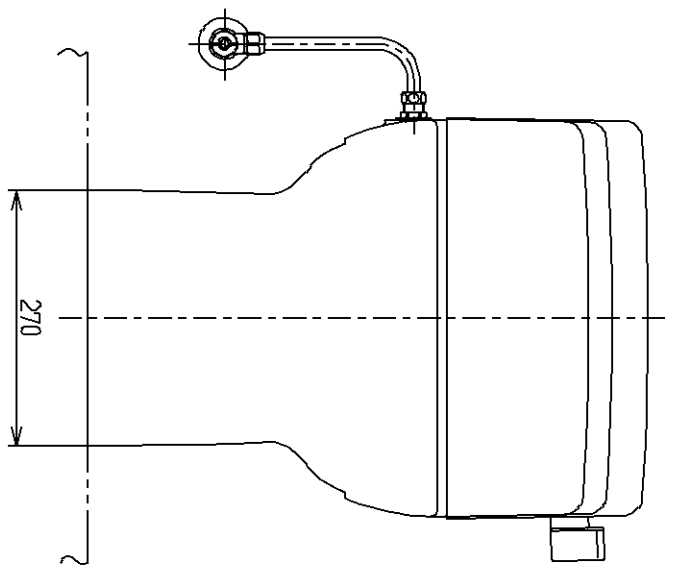

<付属品>
タンク内部金具一式　×　1
化粧キャップ一式　×　1

※　排水ソケットは付属していません。

TOTO		単位 mm	名称 NEWワンピース便器（一般地向）
製図 岸本	検図 桑原 長野	日付 07.08.09	尺度 1：8
備考			図番 CS880BU

A4