生産中止図面
２００５／０６

＊定格：AC100V-572W 50/60Hz

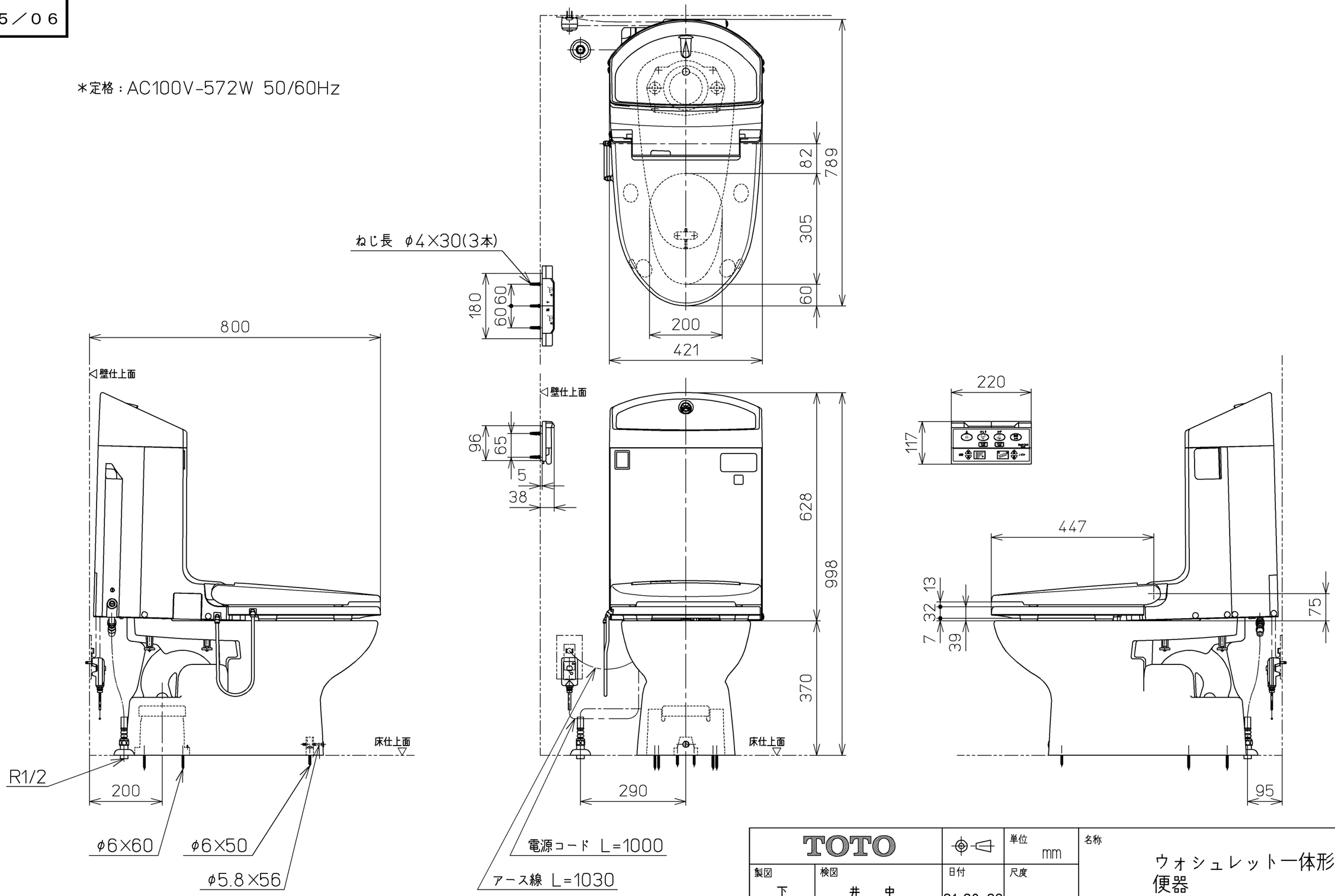

TOTO			単位 mm	名称 ウォシュレット一体形便器
製図 下 東	検図 井 中 上 村	日付 01-08-06	尺度 1 : 10	品番 CES9021BLGR
備考 サイホン式防露便器 給水金具(止水栓)なし仕様				図番 CES9021BLGR=A1040

A3 ページNo. 1-1 (改)