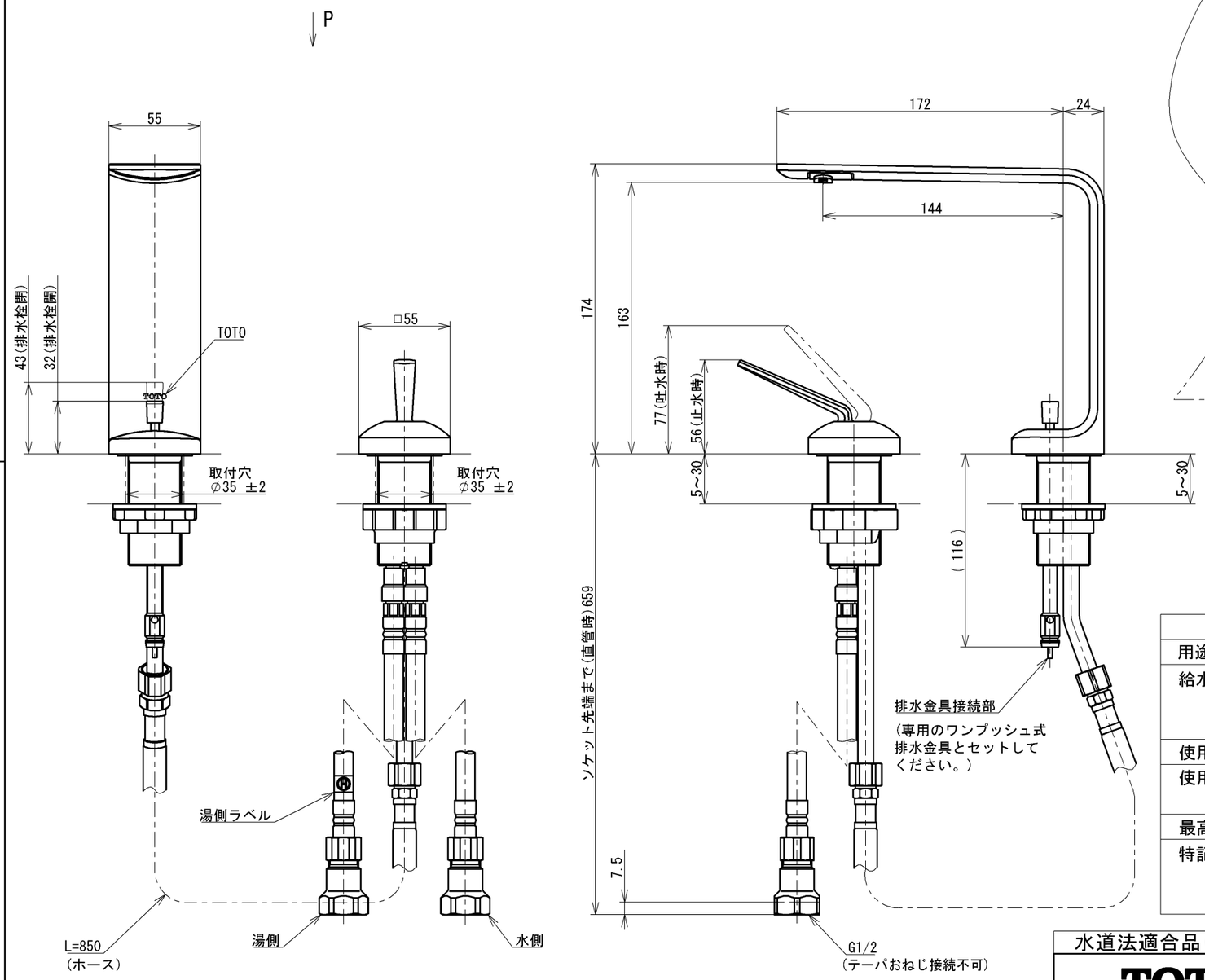

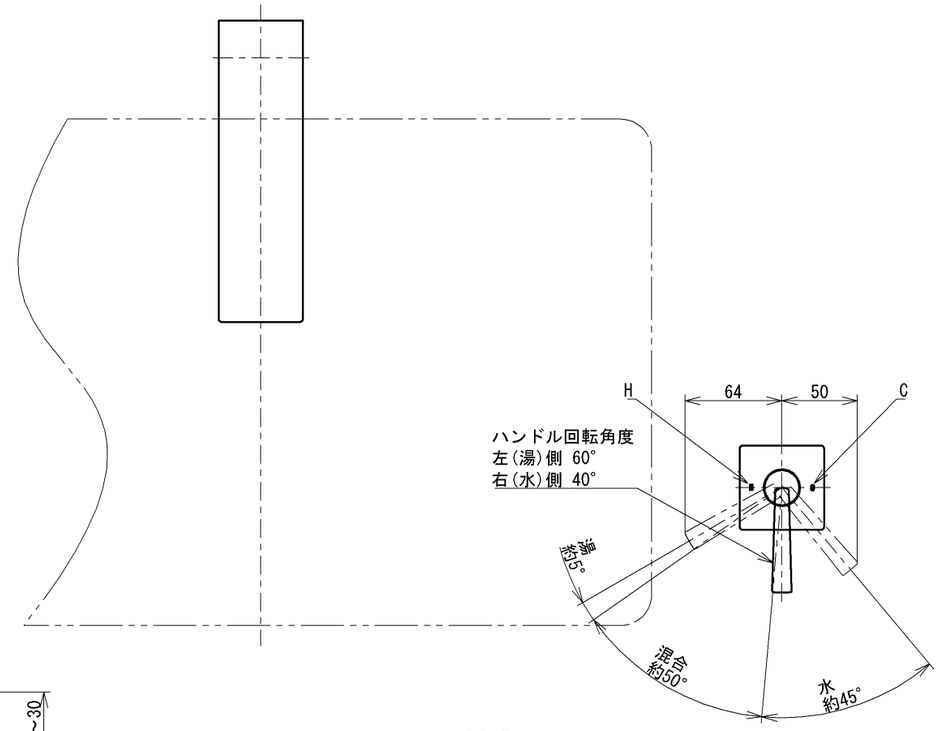

矢視図 P

節湯
C1

仕様		
用途		一般住宅用
給水圧力	最低必要水圧	0．1MPa(流動時)
	最高水圧	0．75MPa(静止時) ※快適にお使いいただくためには、0．2MPa程度の圧力をおすすめします。
使用可能水質		水道水または飲用可能な井戸水
使用環境温度		1～40℃ ※凍結が予想される地域では、ご使用できません。
最高給湯温度		85℃
特記事項		(1)湯圧が水圧より高くならないように設定してください。 (2)安全のため給湯温度は60℃以下でのご使用をおすすめします。 (3)湯水を逆に配管しないでください。

水道法適合品(JIS)

TOTO		単位 mm	名称 台付シングル混合水栓
製図 北崎	検図 秋永（博） 秋永（博）	日付 2024-07-19	尺度 1:3
備考			品番 TLP02305JA
			図番 TLP02305JA=SA00.002.00

エコシングル、ワンプッシュ

A3