生産中止図面
２００９／１０

＊定格：AC100V-1379W 50/60Hz
＊設置前に水圧を測定ください
・最低必要水圧0.07MPa(20.0L/min流動時)が必要です。
この水圧を確保できないと汚物を排出しないことがあります
ので注意してください。
・最高水圧は0.75MPaです。
注1：洗面所や浴室など他の水栓器具を同時に使用したときも、
上記水圧と流量が必要です。
注2：配管は呼び径13以上をご使用ください。
（上記水圧と流量確保のため。）
注3：左給水専用品です。
（右給水は、別途専用品をご利用ください。）
注4：75，100塩ビ管(VU，VP75・100)共用
塩ビ管の排水ソケットとの接合：床仕上げ面同一
＊窓枠などと便ふたの干渉にご注意ください。
便ふたが当たって開ききらないことがあります。
＊給排水位置が適切でないと、止水栓が製品に干渉することがあります。
＊室内において極端な負圧が生じない様にご注意ください。
（便器洗浄時に、排水配管から異臭が上がって来ることが懸念されます。）
＊製品背面に電源を設けないでください。
コンセントが製品と干渉し、抜き差しができない場合があります。

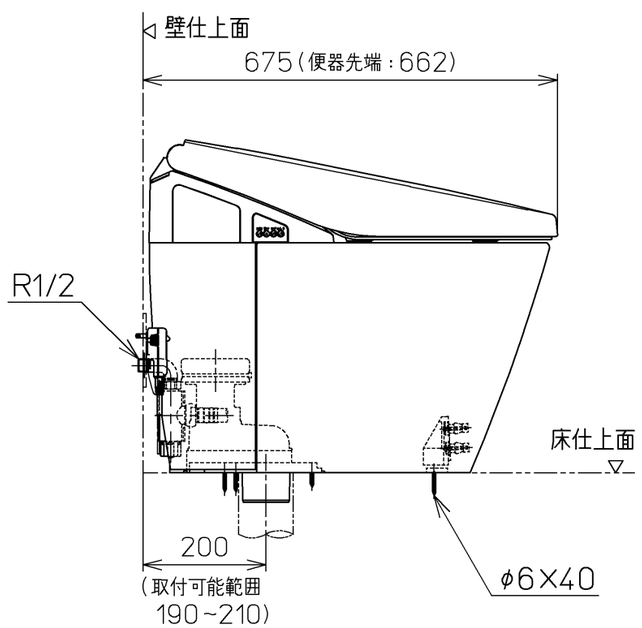

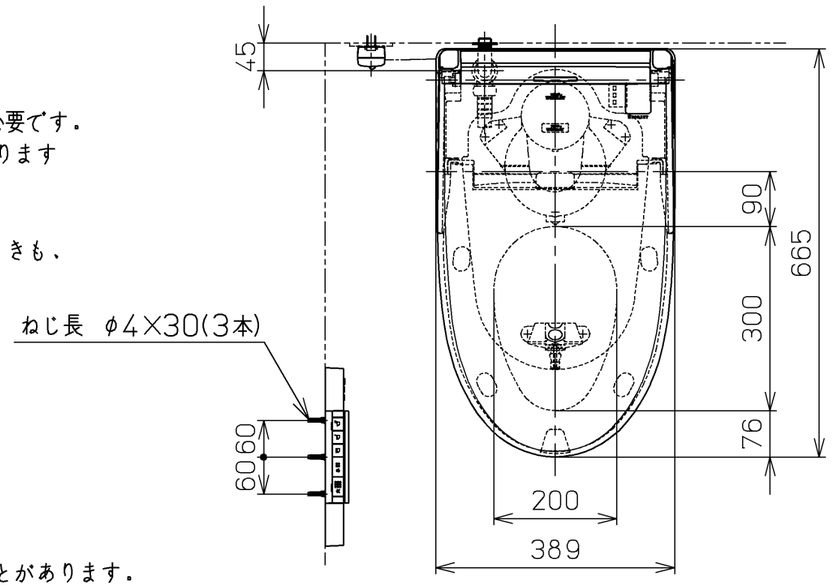

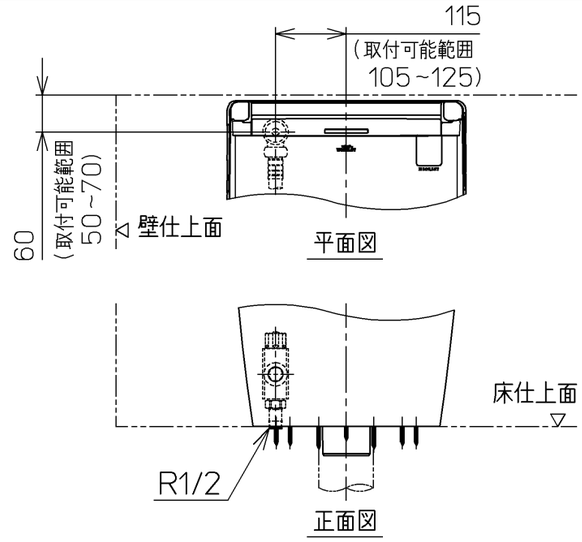

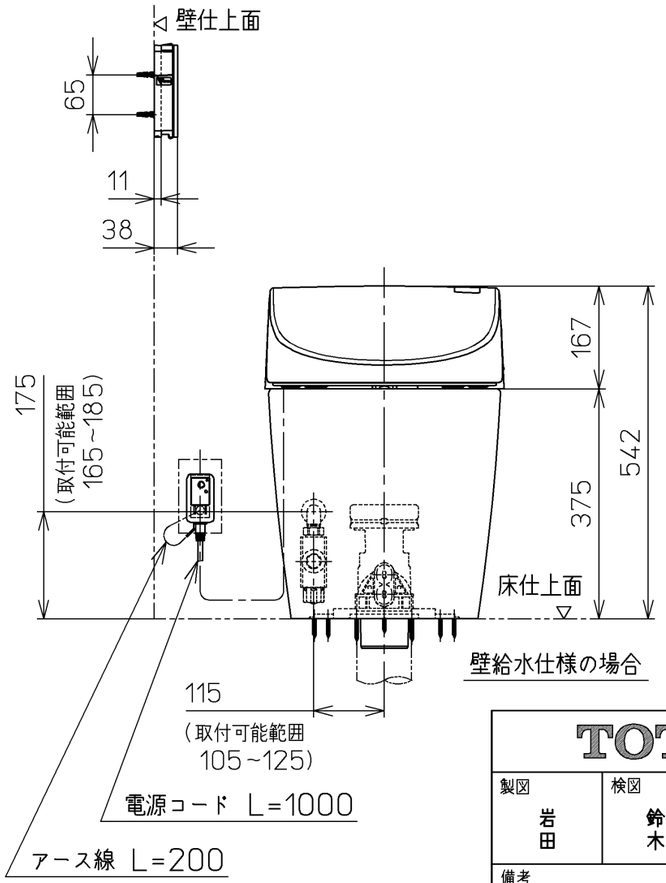

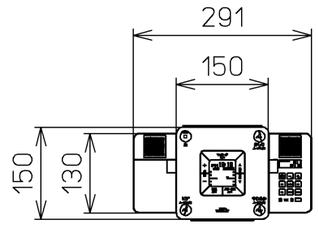

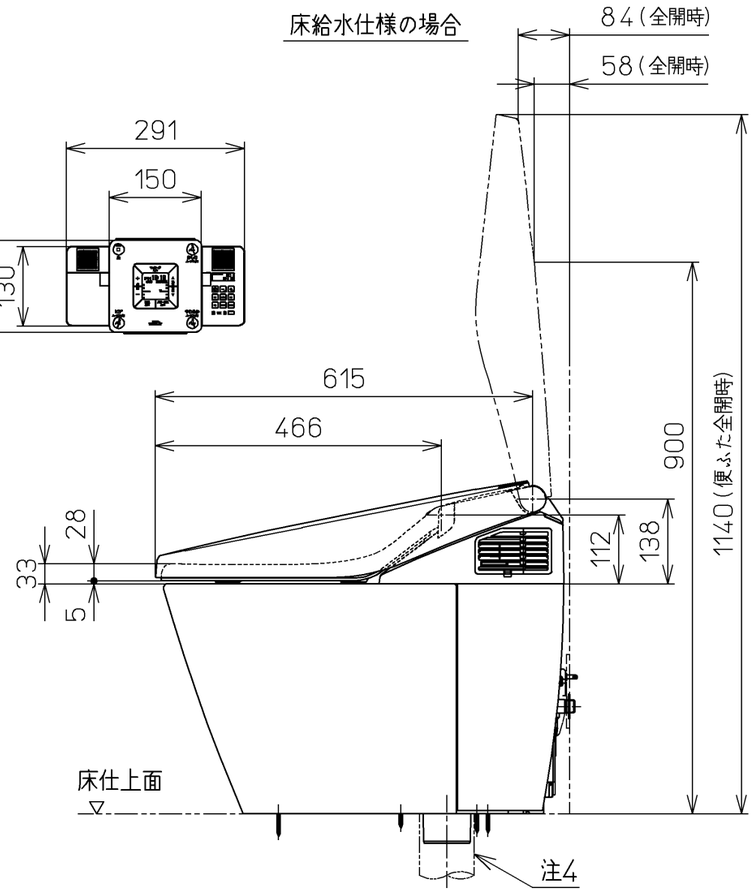

TOTO		単位 mm	名称 ウォシュレット一体形便器
製図 岩田	検図 鈴江 木上	日付 07-06-29	尺度 1：10
備考 ネオレストA3(水道直結式) 一般地・流動兼用，S排水			品番 CES9693RY
			図番 CES9693RY=A0101

A3 ページNo. 1-1 （改）