生産中止図面
１９９９／０２

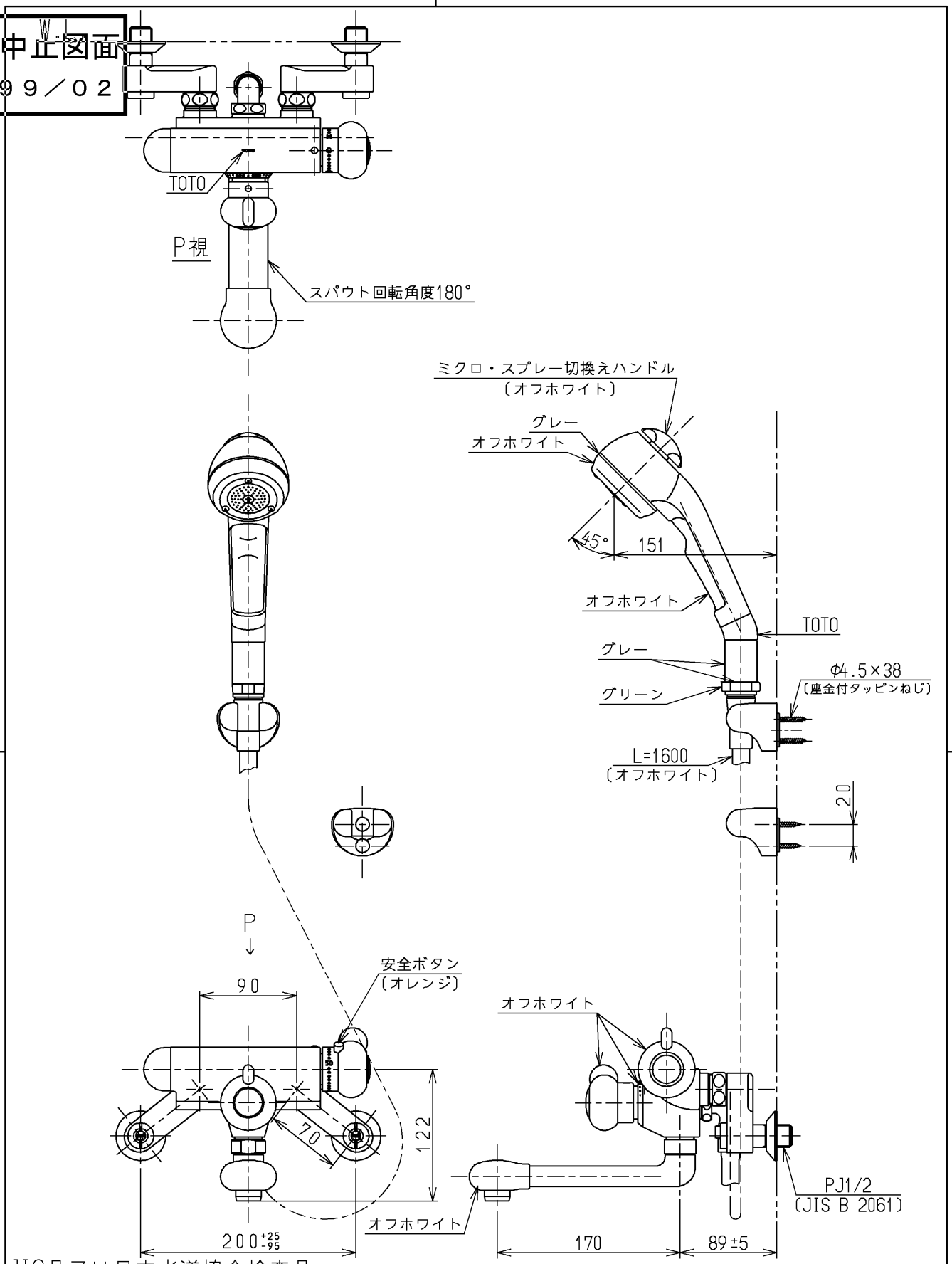

JIS品又は日本水道協会検査品

TOTO		単位 mm	名称 壁付サーモ１３（シャワーバス・ミクロ）（浴室）（ＪＩＳ）
製図 吉永(直)	検図 有松(利) 梅本	日付 99. 1.21	尺度 1：5
備考 逆止弁付			図番 TM290CLSHRX

A4