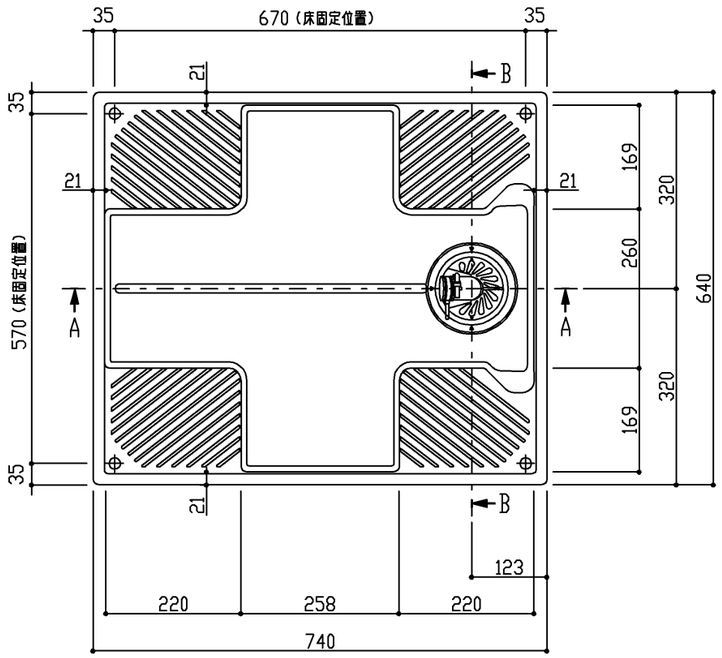

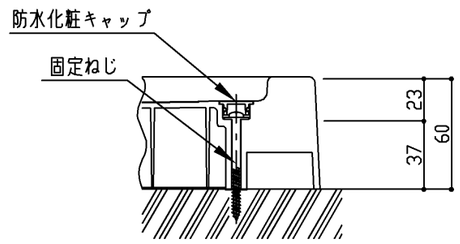

固定部詳細(尺度フリー)

商品リスト		
品番	品名	個数
PWSP74H2W	洗濯機パン一式	1

構成品番一覧

番号	品番	品名	個数	備考
①	PWP740N2W	PP製 洗濯機パン	1	化粧キャップ・固定ねじ付属
②	PJ2008NW	ABS製横引き排水トラップ	1	

補修部品品番一覧

品番	品名	個数	備考
PWH43023W4W	防水化粧キャップ	1	4個入
PWH55036W4	固定ねじ	1	4本入

製品情報

- ※ 洗濯機パン本体の耐荷重（約200kg）
- ※ 製品は一般品（BL認定外）
- ※ 洗濯機排水ホース差込口径（φ32.5）
- ※ 固定ねじ（4本）、防水化粧キャップ（4個）は洗濯機パンに同梱

工事情報

- ※ 排水トラップの収まりが必要な為、床下を115mm以上確保してください
- ※ トラップの排水口の勾配は1°10′
- ※ 排水口径は、VP・VU50用（別途手配）
- ※ 排水配管は排水勾配を十分確保してください
- ※ 施工に関しては、施工説明書を確認の上取付けてください
- ※ 床の厚みは35mm以内にしてください
- ※ 洗濯機設置有効寸法は参考値の為、洗濯機との組合せは使用する洗濯機のカタログ、又は取扱説明書に記載されている設置条件を確認してください

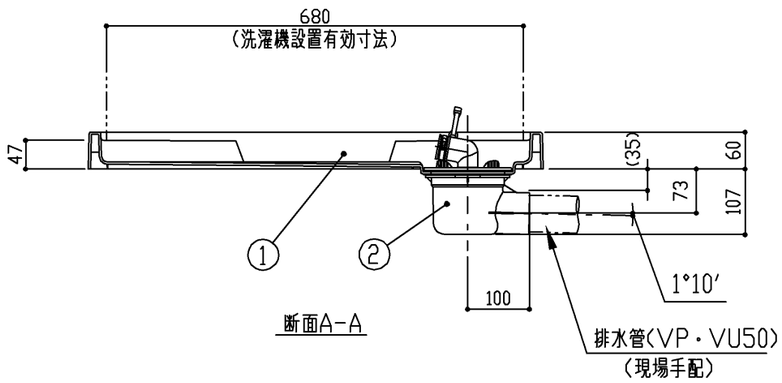

断面A-A

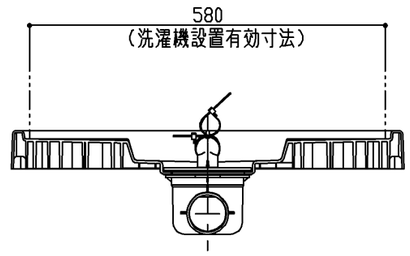

断面B-B

TOTO	名称	製図		単位	現場名（備考欄）	品番	図番
	洗濯機パン	齋藤		mm		PWSP74H2W	
		検図 福富	日付 17.12.28	尺度 1:10			

A3