生産中止図面
２０１９／１１

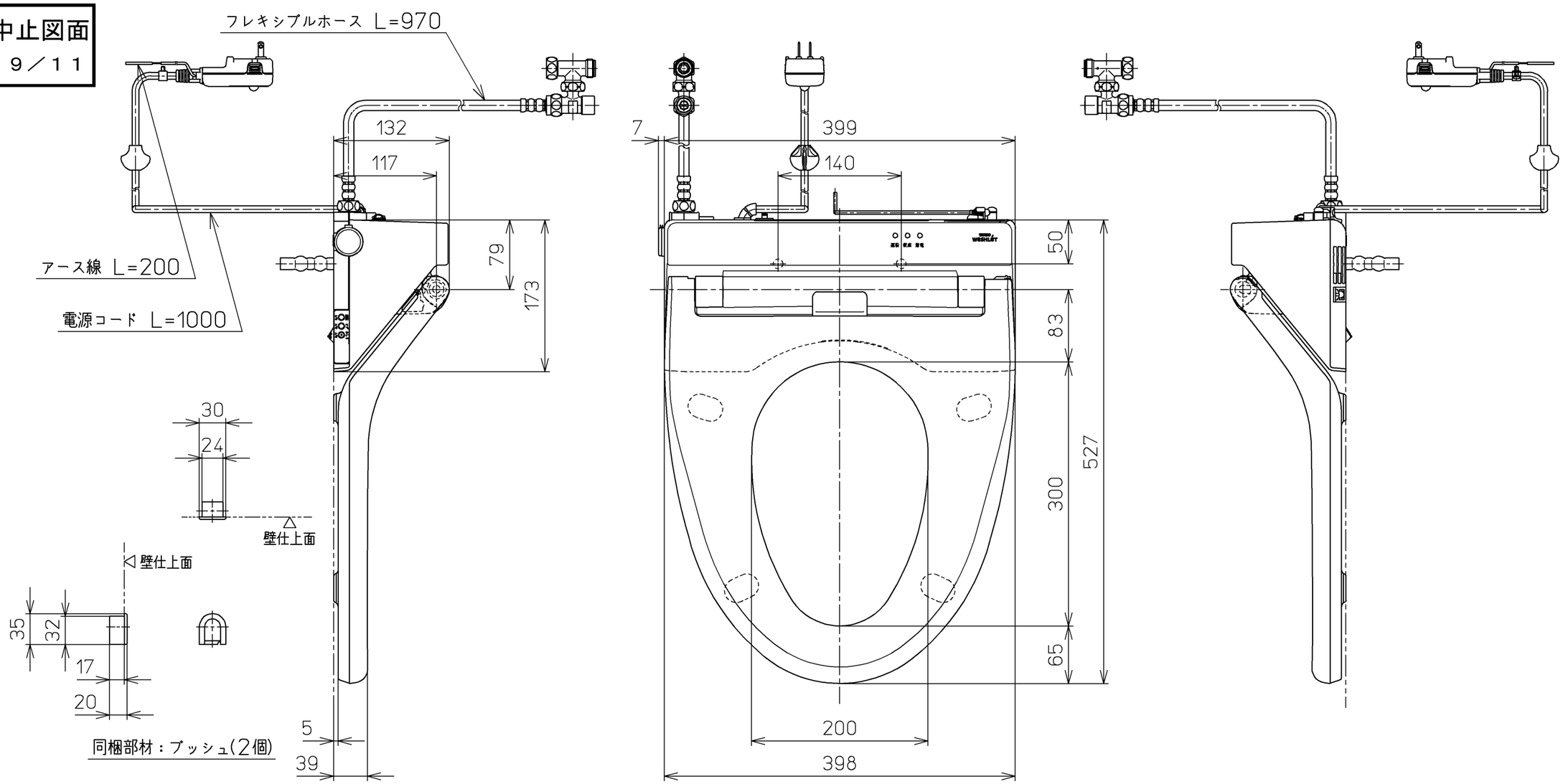

別途手配
電源電線：600Vビニル絶縁ビニルシースケーブル平形
VVF 2芯 φ1.6 又は φ2.0

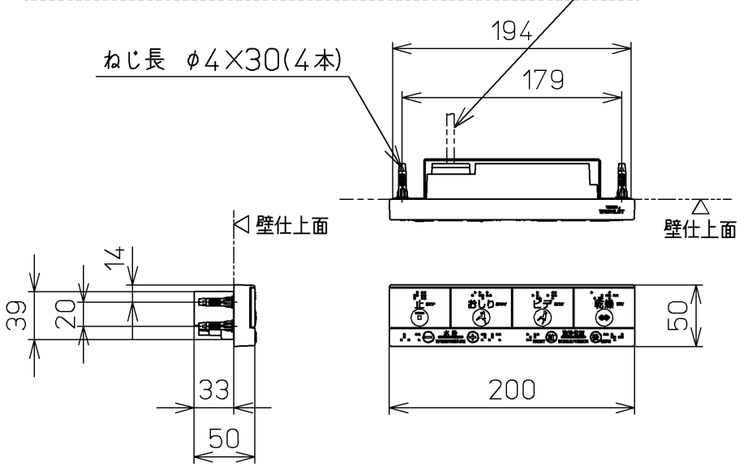

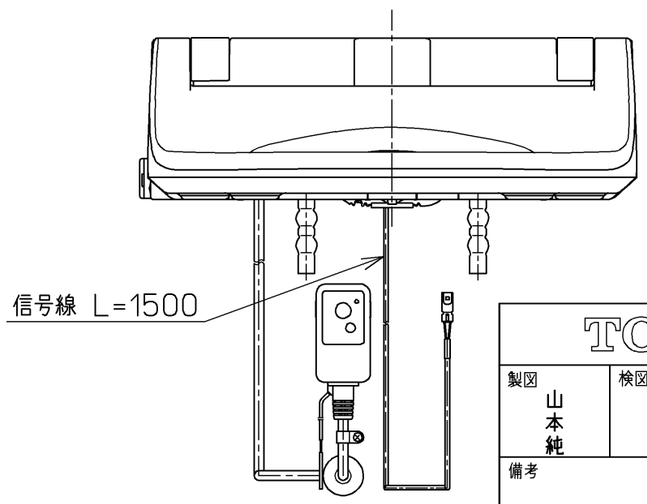

＊定格：ウォシュレット AC100V-1282W 50/60Hz
リモコン AC100V-1W 50/60Hz

TOTO		単位 mm	名称 洗浄乾燥脱臭暖房便座
製図 山本 純	検図 加藤 高田 健哲	日付 09-11-13	尺度 1 : 5
備考			品番 TCF596CM
			図番 TCF596CM=A0102

A3 ページNo. 1-1 (改)