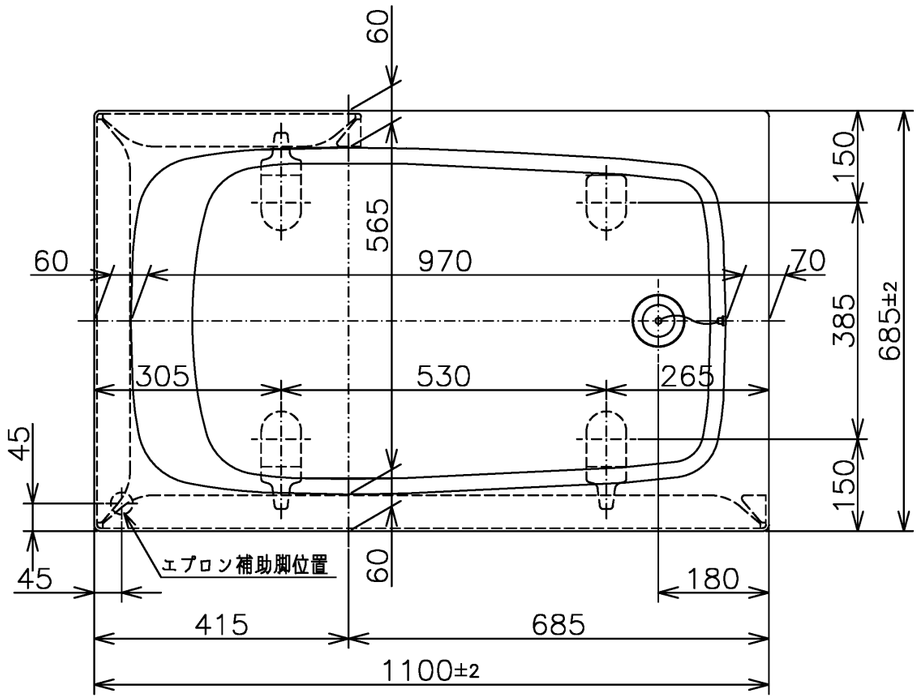

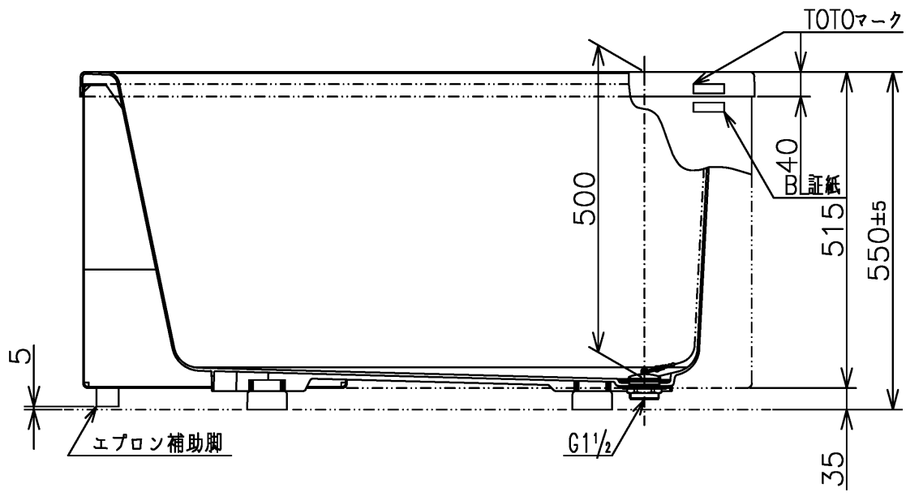

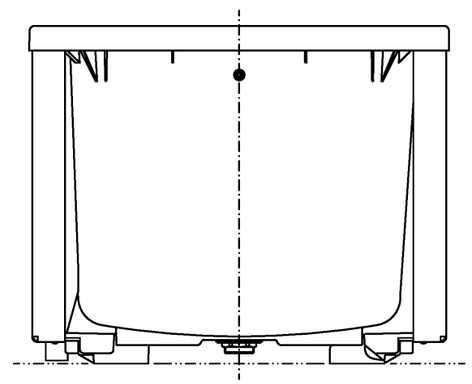

図　名 和洋折衷二方全エプロン付ポリバス （1100サイズ）：BL認定品					尺　度　1:10 図　番 P154RHMN
年月日 2024.12.2	製図	中田	検図	林堂　山田	TOTO