生産中止図面
２００７／１１

＊定格：AC100V-416W 50/60Hz
＊便器排水芯が501~540mmの場合は、
便器を前に出して施工可能。

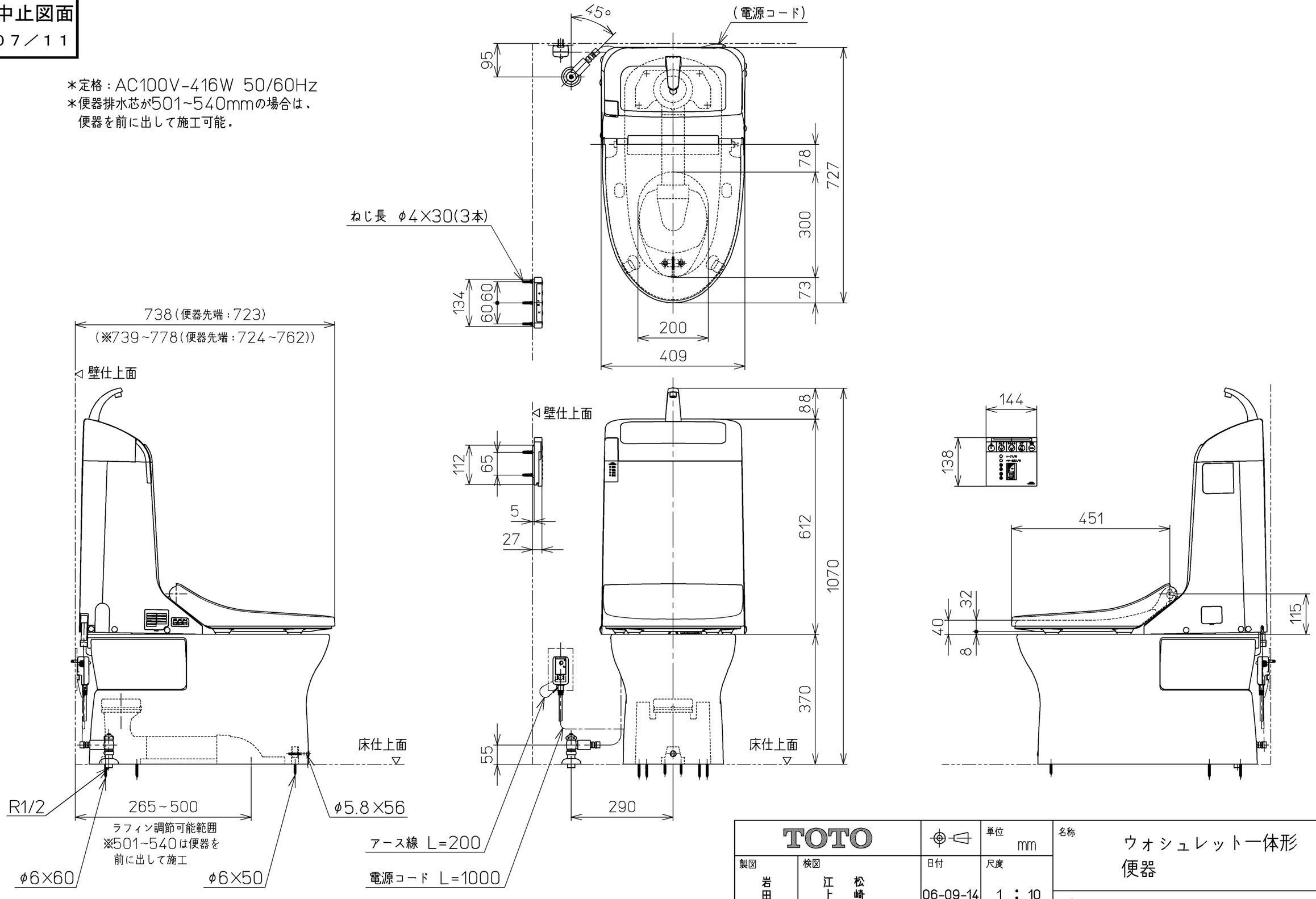

TOTO			単位 mm	名称 ウォシュレット一体形便器
製図 岩田	検図 江松 上崎	日付 06-09-14	尺度 1 : 10	品番 CES9063MLG
備考 リモデルタイプサイホンゼット式 防露便器 水抜方式				図番 CES9063MLG=A0101
A3				ページNo. 1-1 (改)