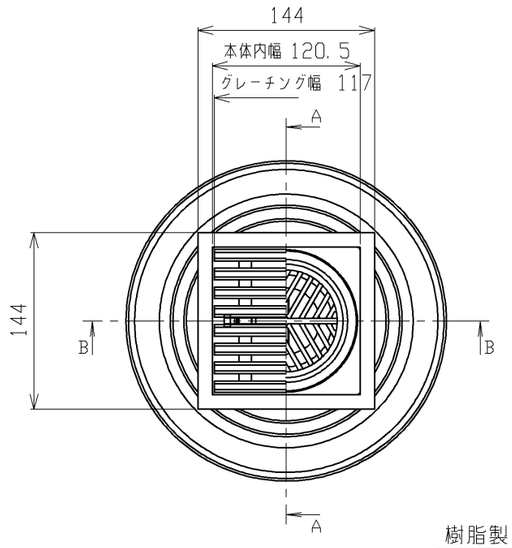

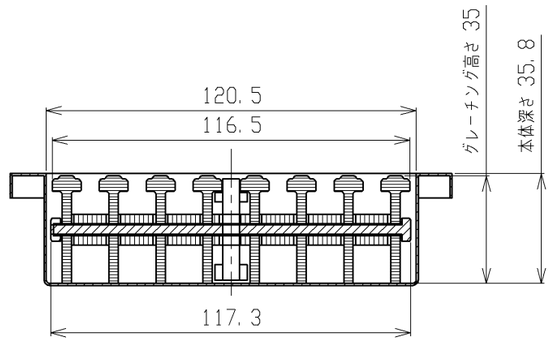

A−A断面詳細図
（1：2）

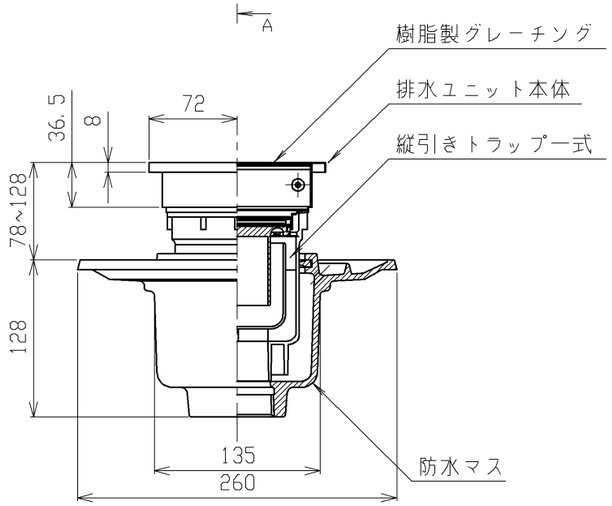

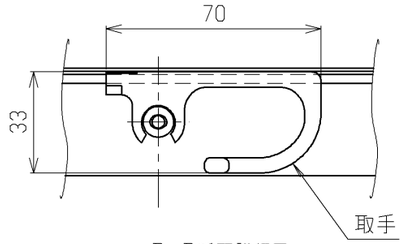

B−B断面詳細図
（1：2）

※同梱品
- 取扱説明書　1枚
- 施工説明書　防水層タイプ用　1枚
- 施工説明書　非防水層タイプ用　1枚

TOTO			単位 mm	名称 浴室排水ユニット（樹脂製グレーチング）防水層タイプ
製図 酒井	検図 小島　大島	日付 13.10.07	尺度 1：5	品番 EWBS620SBS
備考				

A3