生産中止図面
２０１４／０２

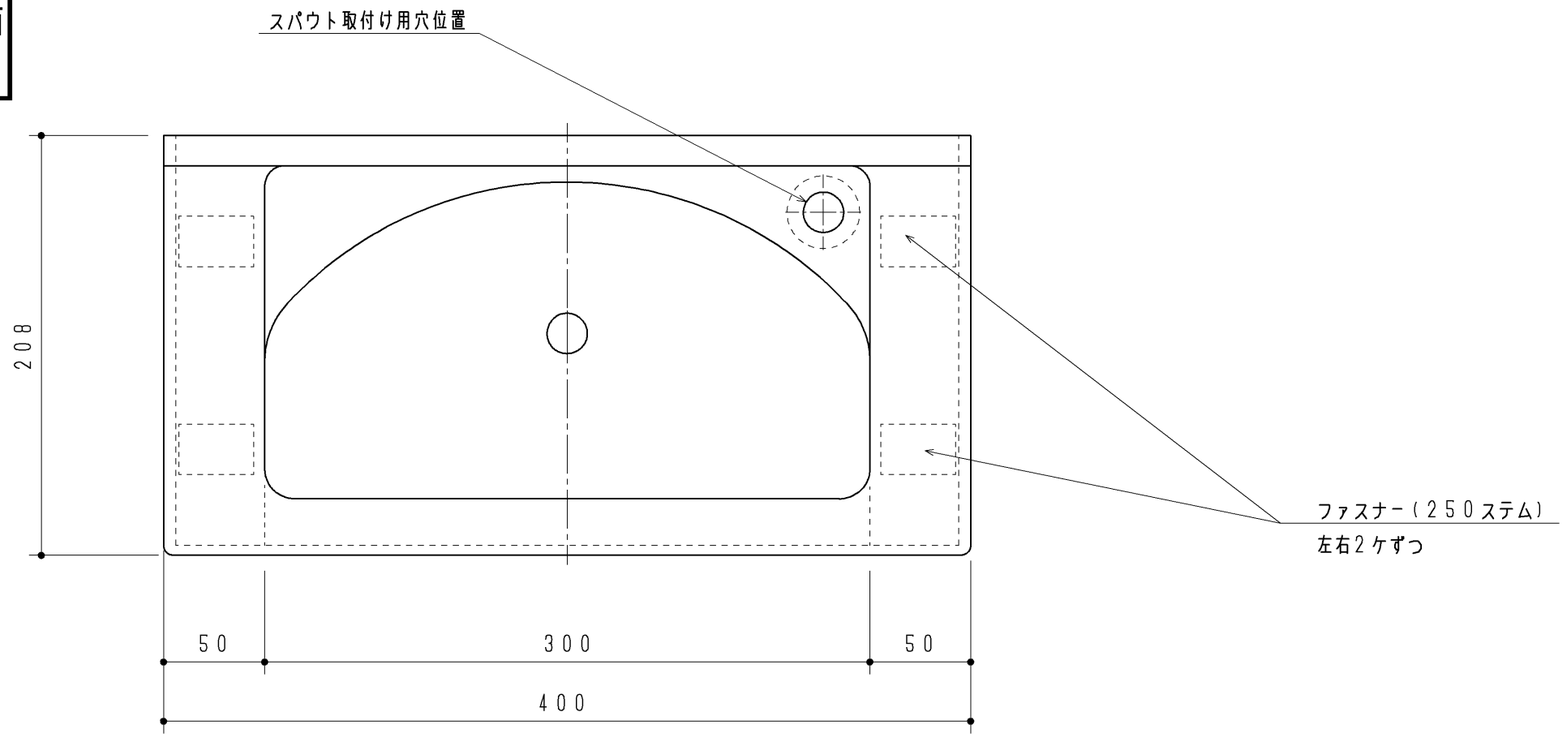

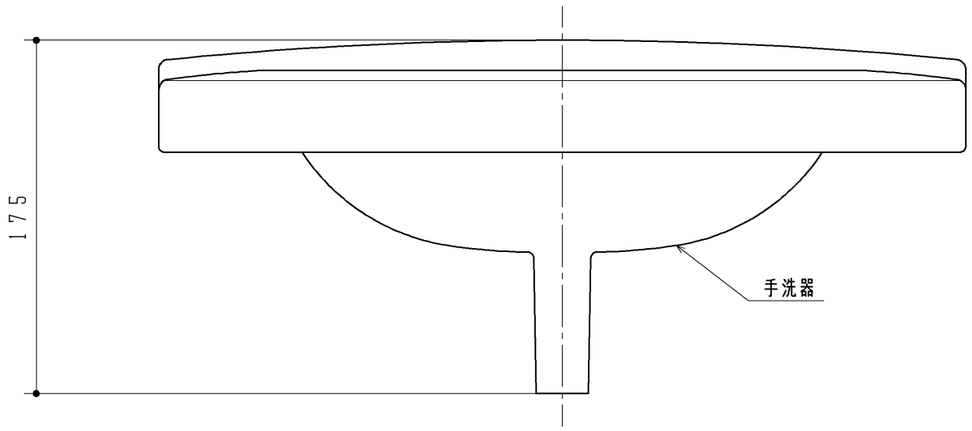

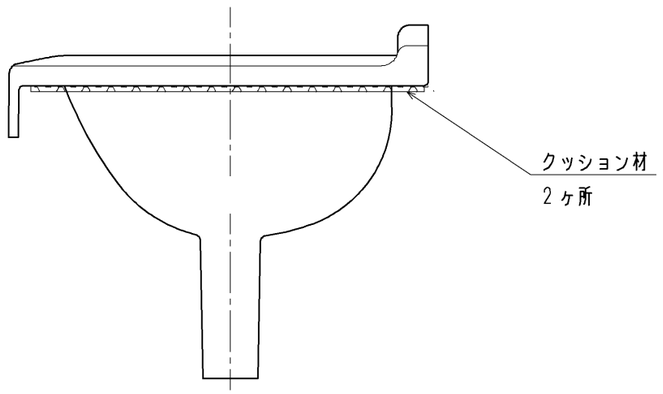

・材質：ＰＢＴ

・色：ペールホワイト（＃Ｎ１１）

改廃年月日	改新要領No.	事　　由	製品番号

TOTO		製図	稗田	検図	間笠 瀬原			年月日	
		品名	手洗器					図面数	
品番	UGS5RPW	尺度	１：３	投影法	三角法	材質		品番	