生産中止図面
2007/2/08

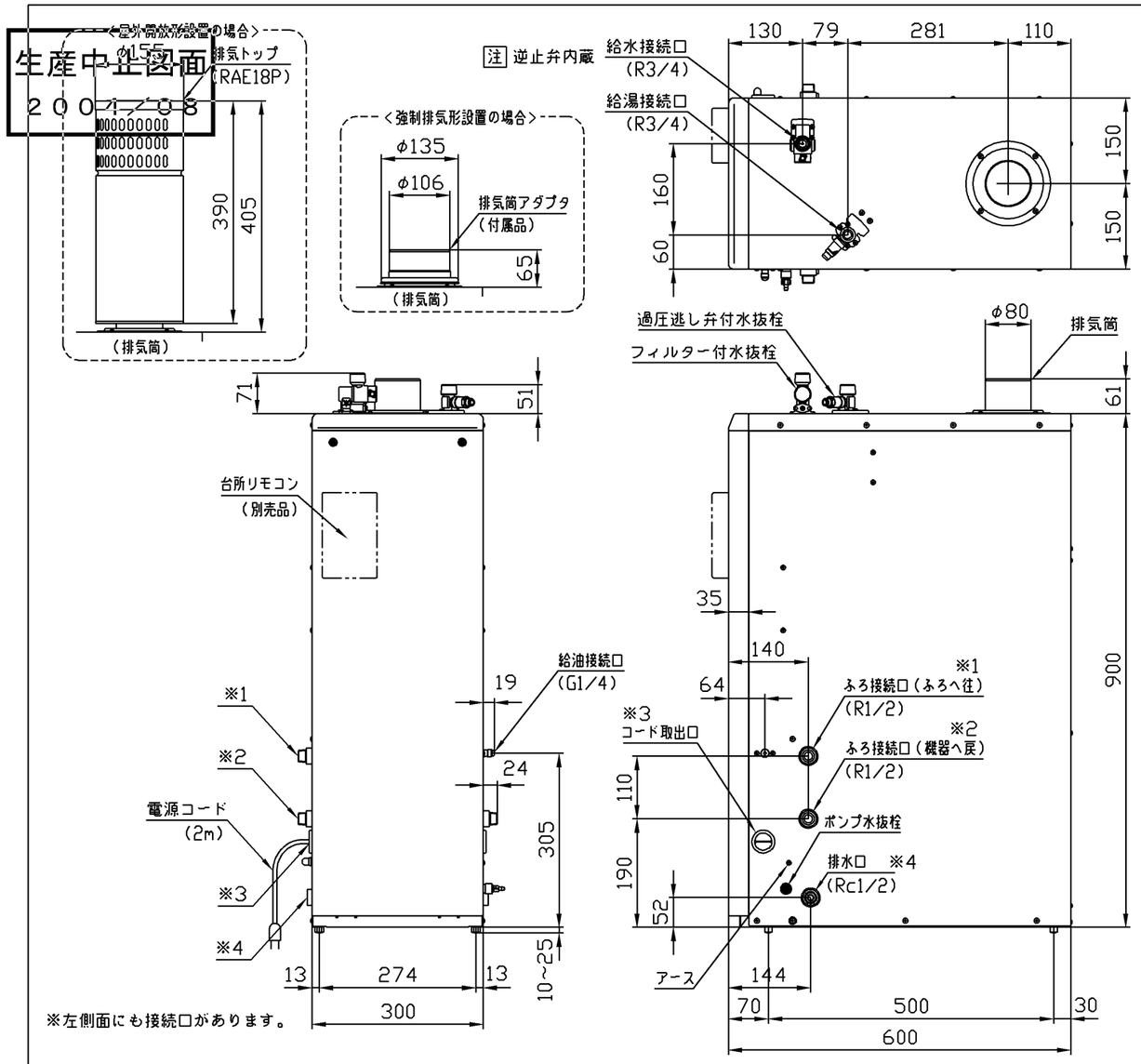

■ 浴室リモコン(別売品:RAC135F) ※ステーパイプ、カセットケースは浴室用屋外カバーセット
(1:5) (別売品:RHA1360N)として準備。

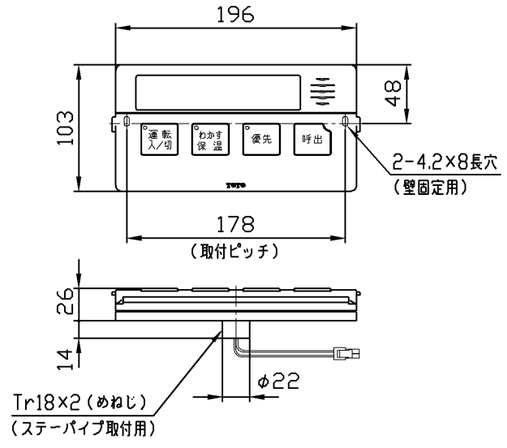

■ 主な別売品

	品名		品番
注1)	排気筒トップセット	強制排気形用	RAE26P
	排気トップセット	屋外開放形用	RAE18P
	Hトップセット	強制通気形用	NISSEI-01
	浴室リモコン		RAC135F
	台所リモコン		RAC135K
	サブリモコン		RAC135S
	リモコンコード	浴室リモコン用	RHA1358-3・5・8・10・15・20
		台所・サブリモコン用	RHG351-3・5・8・10・15・20
		全リモコン用	RHG618-50
	浴室用屋外カバーセット		RHA1360N
	転倒防止金具	壁面固定用	RHA1135N
		床面固定用	RHA1395
	ペアチューブ		RHG274-10・25・50・10Z・25Z
	ペアホース		RHA1040N-50・100・200・300・500
	無極性循環アダプタ		RHA1163-S・SL・L・LL -SH・SHL・UH・LHL -SG・SGL・UG・LGL
	追焚アダプタ		RHA1028A
	油タンク	角型(容量 90L)	RHA1321
		丸型(容量 90L)	RHA1268
		壁ピタタイプ(容量 95L)	RHA1014
		壁ピタタイプ(容量190L)	RHA1251
		角型(容量190L)	RHA1015
		ステンレス(容量 90L)	RHA1322
	油切れ検知装置		RHA1134・-10
	オイルサーバ		RHA1232
	送油銅管(φ8)		RHA1170-3・5・10
	銅配管セット(φ8用)		RHA1067
	フレアナット(φ8用)		RHA1068
	異径継手(R1/2用)		RHA1069

注1) 排気筒は、市販のφ106mmを使用してください。

●追焚配管条件
ペアチューブ15m10曲がり。
浴槽位置は機器底面を基準に、上方は浴槽あふれ縁まで5.0m以内、下方は循環アダプタまで1.5m以内。

■ セット品番(RPES43KEN・B)

本体	RPE43KEN・B
リモコンセット	RACS135 (RAC135F + RAC135K)
浴室リモコンコード(8m)	RHA1358-8
排気筒トップセット	RAE26P

■ 製品仕様

名称		石油給湯機付ふろがま
型式の呼び		RPE43K
品番		RPE43KEN・KENB
種類	燃焼方式	圧力噴霧式
	給排気方式	屋内外用半密閉式強制排気形 屋外用開放形 屋内外用半密閉式強制通気形
	給水方式	水道直結式
	加熱形態	瞬間形
	加熱方式	2缶2水路式
	循環方式 ふろ側	強制循環式
点火方式		高電圧放電式
使用燃料		灯油(JIS 1号灯油)
燃料消費量	給湯側	5.3 L/h
	ふろ側	1.5 L/h
出力	ふろ側	11.5 kW
発熱量	ふろ側	51,740 kJ/h
湯沸効率	ふろ側	75.0 %
連続給湯効率	給湯側	86.0 %
連続給湯出力	給湯側	46.5 kW
熱交換器容量	給湯側	0.6 L
	ふろ側	0.3 L
最低作動水圧		0.02 MPa
使用圧力(最高使用圧力)		1.0 MPa
電熱面積	給湯側	1.0 m²
	ふろ側	1.0 m²
外形寸法		幅 300mm 奥行 600mm 高さ 900mm
質量		45 kg
電源電圧及び周波数		100V 50/60Hz
定格消費電力	給湯使用	点火時 127/122W 燃焼時 112/108W
	ふろ使用	点火時 178/197W 燃焼時 144/171W
	給湯・ふろ同時使用	点火時 220/244W 燃焼時 210/233W
排気筒の呼び径		φ106mm
排気温度		260℃以下
騒音レベル		50dB(A)
循環管取付口径		R1/2
基準浴槽		180 L
電流ヒューズ		10 A
温度ヒューズ		184℃
安全装置		耐震自動消火装置、燃焼制御装置 停電安全装置、空だき防止装置
その他の装置		凍結予防装置、漏電安全装置、過圧防止安全装置
付属品		取扱説明書(保証書付)、施工説明書、 追焚接続金具×2、送油ゴムホース、 送油ゴム継手、排水チューブ、呼び水チューブ、 排気筒アダプタ、リモコンコード(0.5m)、 化粧板、ネジ(φ4×10)×2、アース線、 給水接続口保温材、給湯接続口保温材

※RPE43KENBは、BL認定品です。

TOTO			単位 mm	名称 石油ふろ給湯機(水道直圧式)(屋内外兼用据置型)
製図 澤山	検図 大江	承認 矢野	日付 04.11.15	尺度 1:10
備考 RPEシリーズ・標準				品番 RPE43KEN・B
				図番 RPE43KEN・B

A3