生産中止図面
２００５／０２

＊定格：AC100V-1416W 50/60Hz
＊設置前に水圧を測定ください
・最低必要水圧0.07MPa(20.0L/min流動時)が必要です。
この水圧を確保できないと汚物を排出しないことがあります
ので注意してください。
・最高水圧は0.75MPaです。
注1：洗面所や浴室など他の水栓器具を同時に使用したときも、
上記水圧と流量が必要です。
注2：配管は呼び径13以上をご使用ください。
（上記水圧と流量確保のため。）
＊便器排水芯が451~540mmの場合は、便器を前に出して
施工可能。

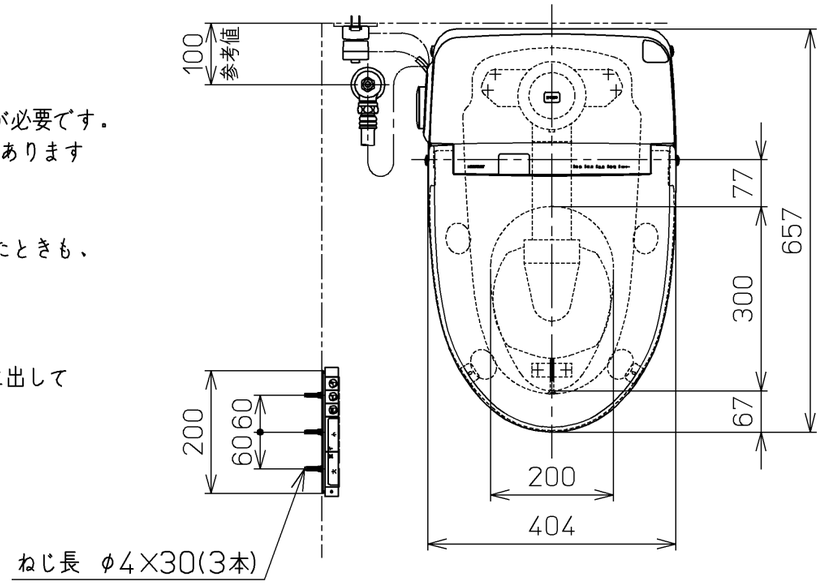

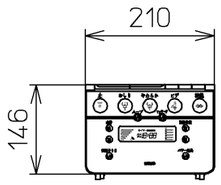

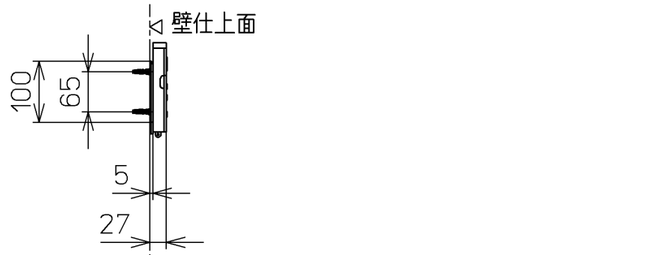

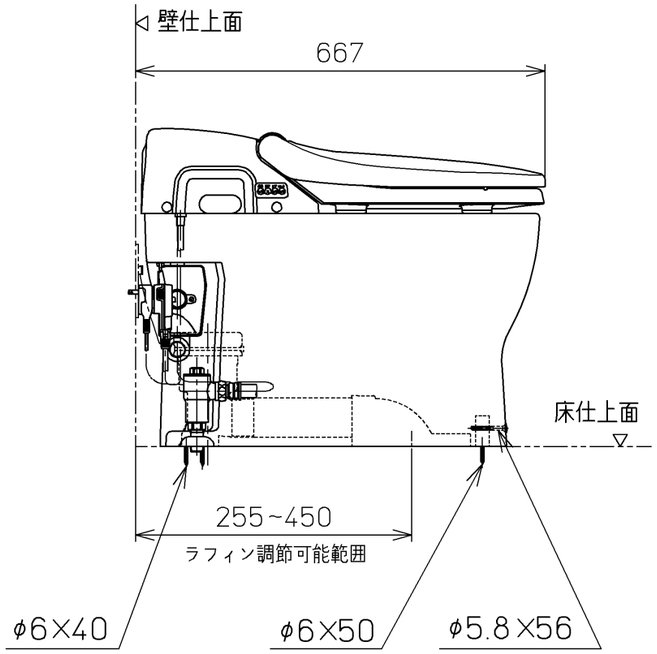

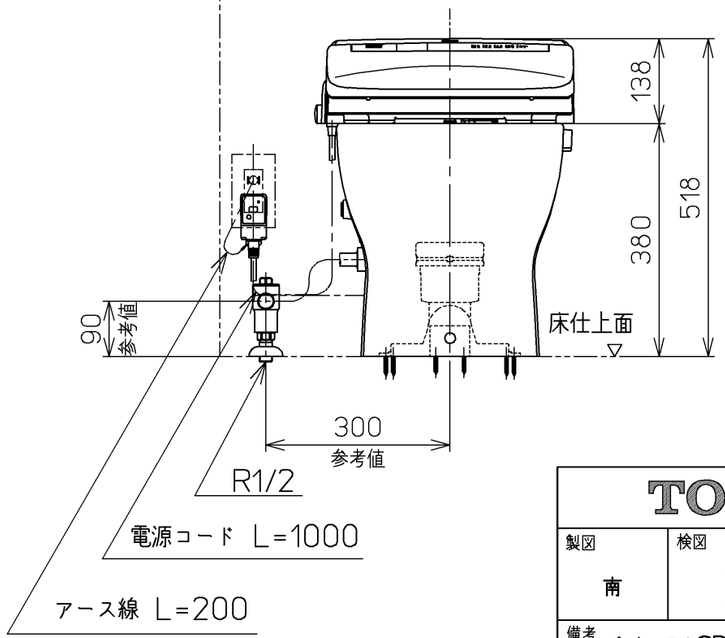

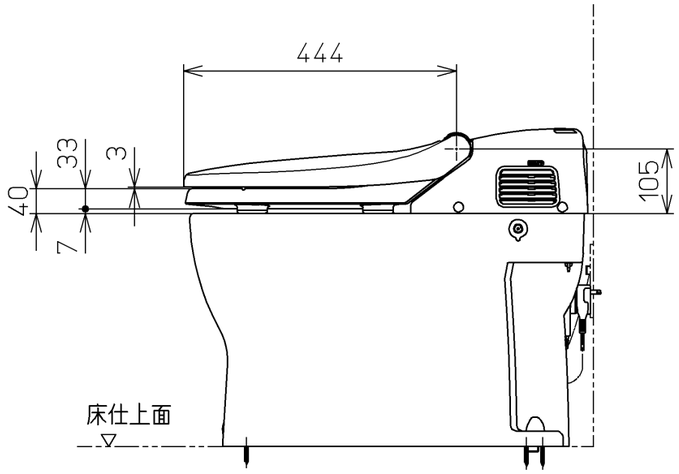

TOTO			単位 mm	名称 ウォシュレット一体形便器
製図 南	検図 鈴木 遠山	日付 03-07-14	尺度 1：10	品番 CES9581HM
備考 ネオレストSD3(水道直結式) 寒冷地(ヒータ水抜き)，S排水 リモデルタイプ				図番 CES9581HM=A1020

A3 ページNo. 1-1 (改)