生産中止図面
２０１３／１１

品番	供給期限
TS724-1HLS	2013.11

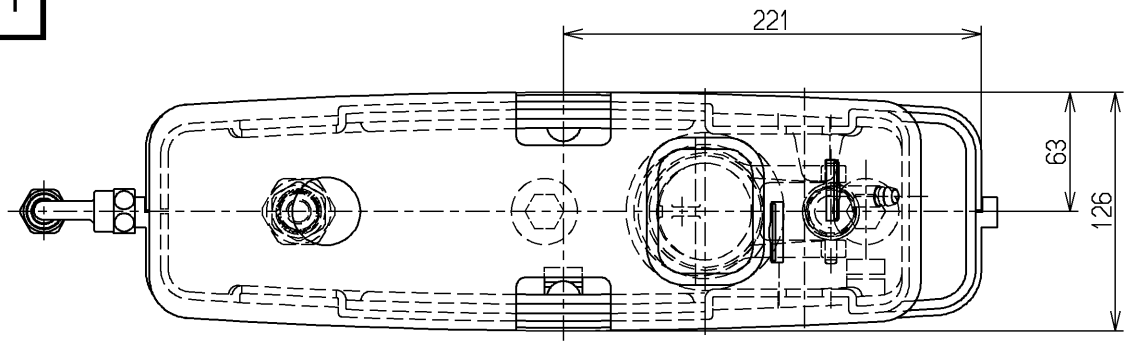

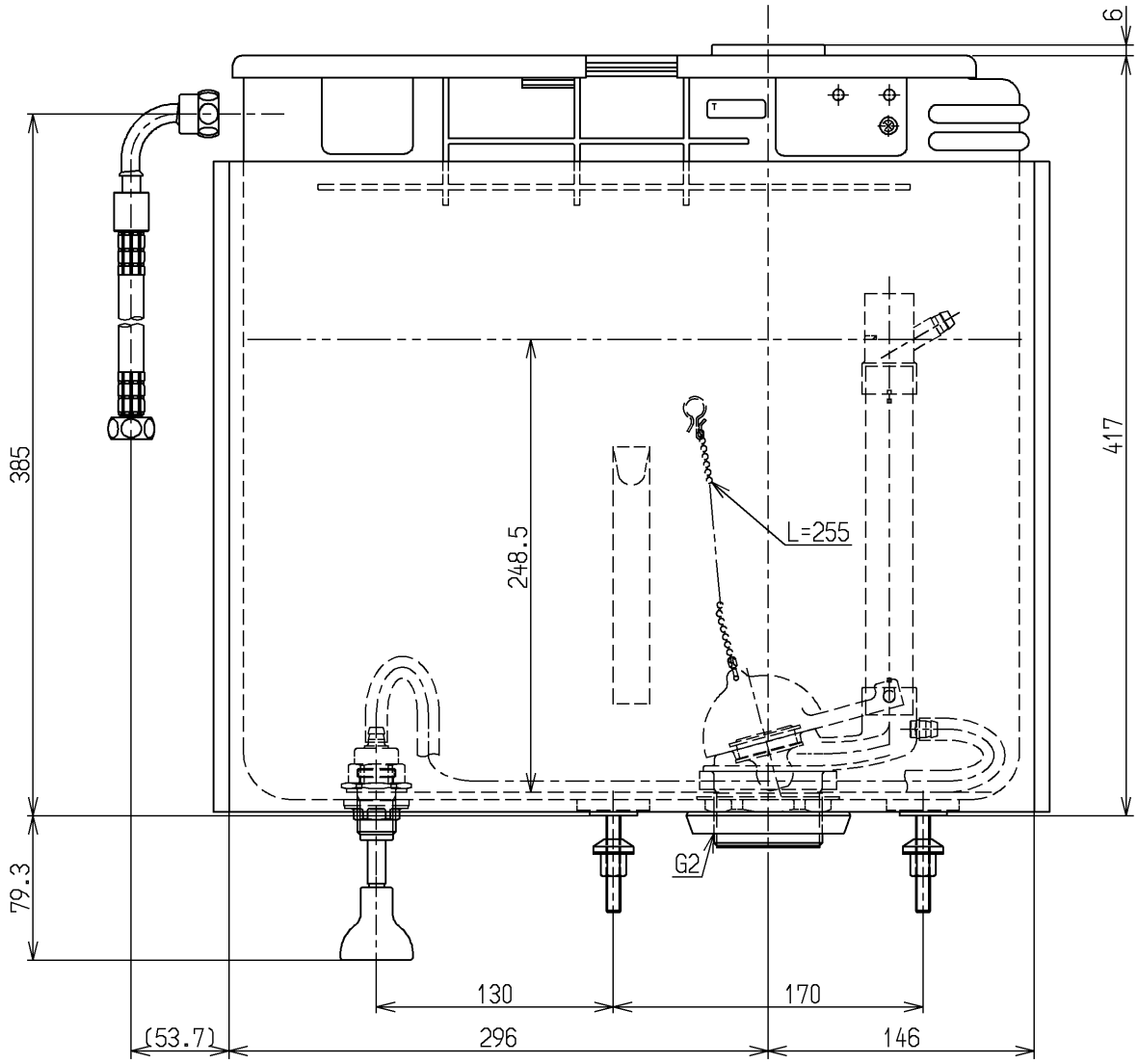

TOTO		単位 mm	名称 タンクユニット
製図 白石(恵)	検図 小野 山田(和)	日付 13.11.29	尺度 1：4
備考			図番 TS724-1HLS

A4