生産中止図面
２０１４／

＊定格：AC100V-324W 50/60Hz
・最低必要水圧0.05MPa(流動時)
0.05MPa以下の場合、ウォシュレットの水勢が弱くなります。
・最高水圧は0.75MPaです。
注1：左給水専用です。
注2：75，100塩ビ管(VU，VP75・100)共用
塩ビ管の排水ソケットとの接合：床上60±5mm
＊給排水位置が適切でないと、止水栓が製品に干渉することがあります。
＊製品背面に電源を設けないでください。
コンセントが製品と干渉し、抜き差しができない場合があります。
＊電源コンセントは水や小水がかからない位置に設置してください。
また、壁給水の真下部に電源コンセントを設置したり、給水用ホースと
電源コンセントを接触させないでください。感電・発火の原因になります。
＊本体左右側面は、給水フィルター・脱臭フィルターお手入れ時の
取りはずしや電池ボックスの取りはずしなどのため、
150mm以上の空間を確保してください。

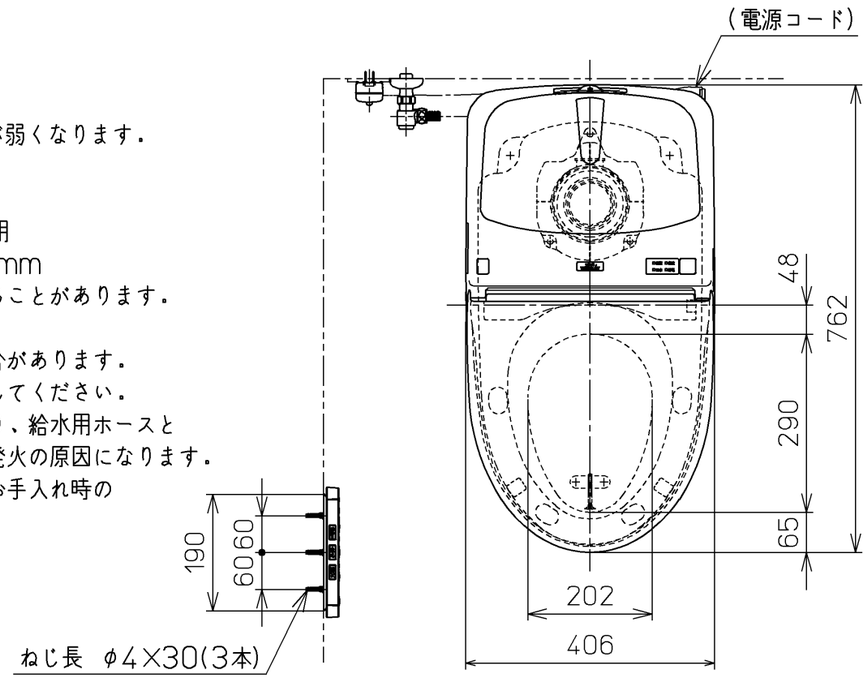

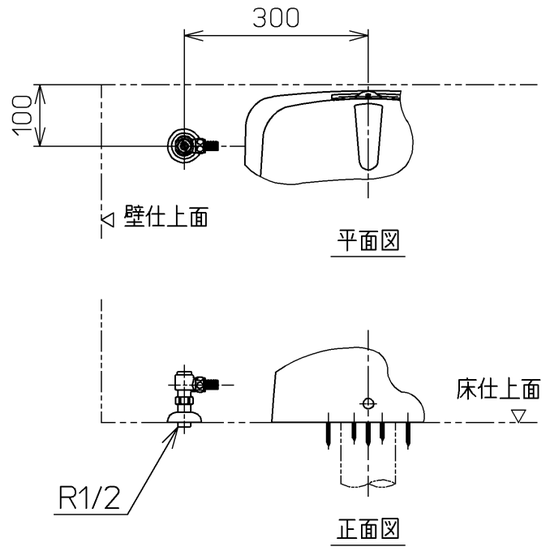

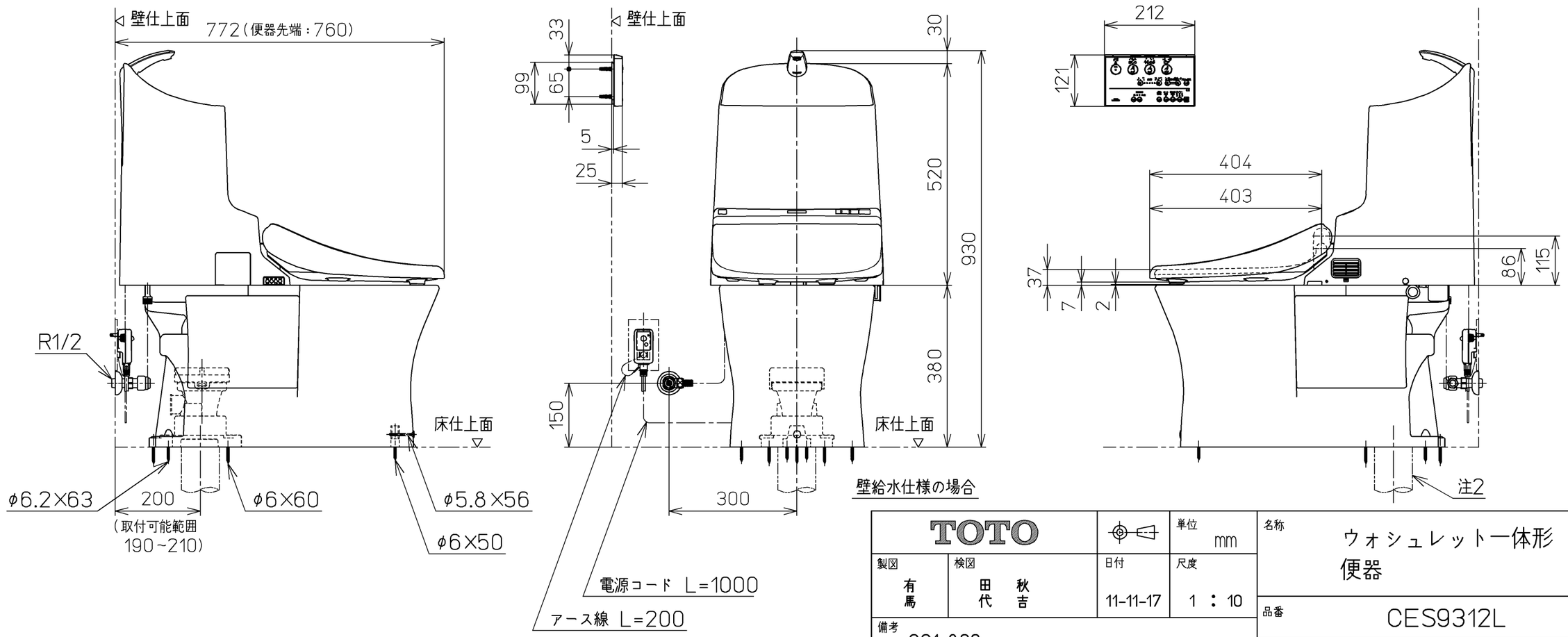

TOTO			単位 mm	名称 ウォシュレット一体形便器
製図 有馬	検図 田秋代吉	日付 11-11-17	尺度 1：10	
備考 GG1-800 一般地・流動兼用，S排水				品番 CES9312L
				図番 CES9312L=A0103
A3			ページNo. 1-1	(改)