その他同梱部材

品名	数量	材質
+なべ小ねじM4×12	3ケ	ステンレス製
施工説明書	1ケ	-
取扱説明書	1ケ	-

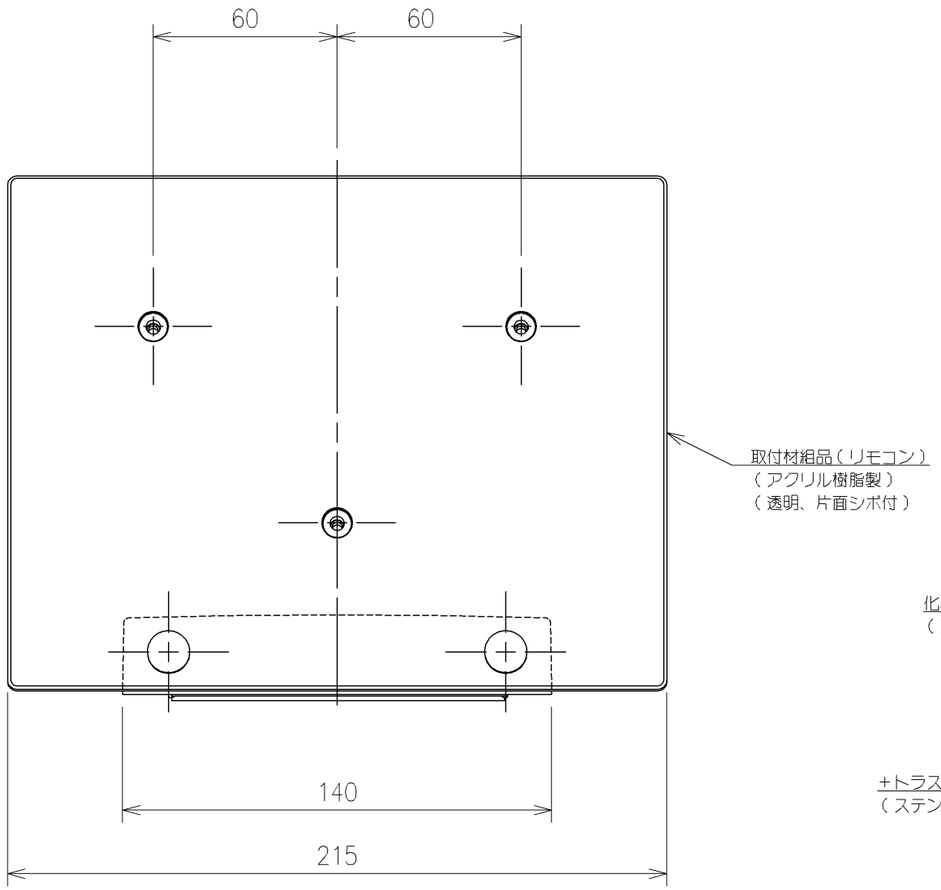

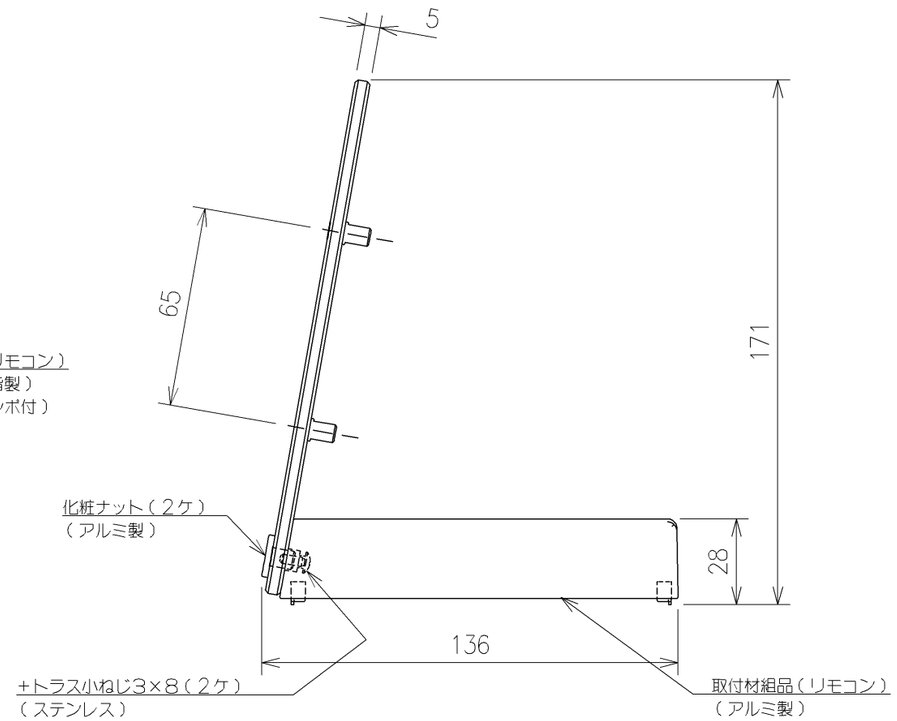

TOTO		単位 mm	名称 リモコンスタンド
製図 安河内	検図 橋本	日付 22/06/01	尺度 2：1
備考			品番 UGA282Y
			図番

A3 ページNo. 1/1 (改)