生産中止図面
２０１４

＊定格 AC100V-413W 50/60Hz
・最低必要水圧0.05MPa(流動時)
0.05MPa以下の場合、ウォシュレットの水勢が弱くなります。
・最高水圧は0.75MPaです。
＊給排水位置が適切でないと、止水栓が製品に干渉することがあります。
＊製品背面に電源を設けないでください。
コンセントが製品と干渉し、抜き差しができない場合があります。
＊電源コンセントは水や小水がかからない位置に設置してください。
また、壁給水の真下部に電源コンセントを設置したり、給水用ホースと電源コンセントを接触させないでください。感電・発火の原因になります。
＊本体左右側面は、給水フィルター・脱臭フィルターお手入れ時の取りはずしや電池ボックスの取りはずしなどのため、150mm以上の空間を確保してください。
注1：立て配管などがある場合は、立て配管などから150mm以上の空間を確保してください。

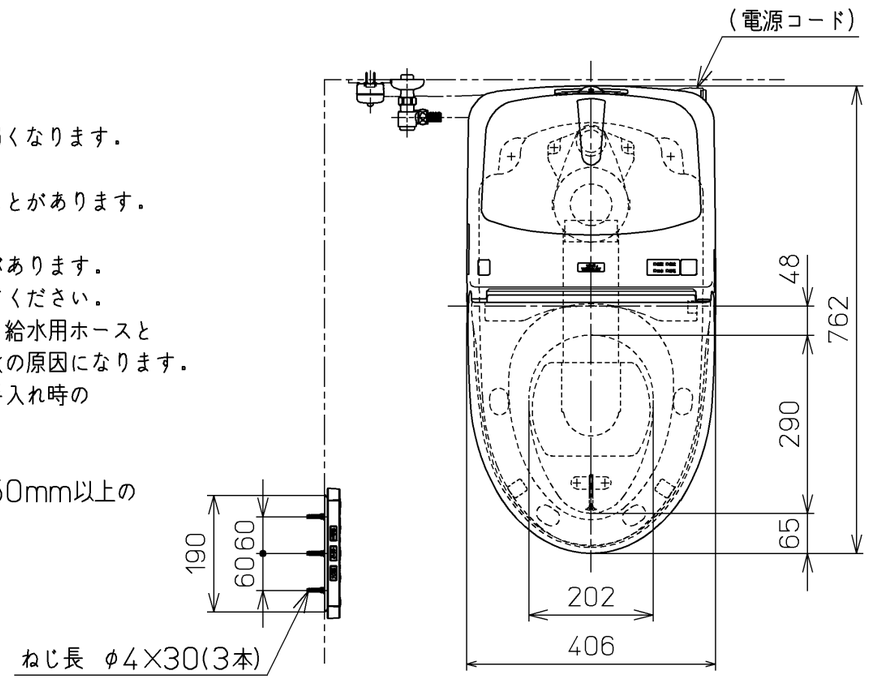

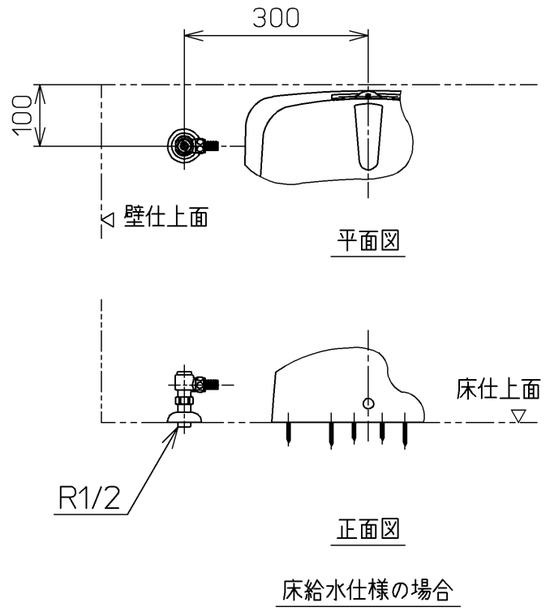

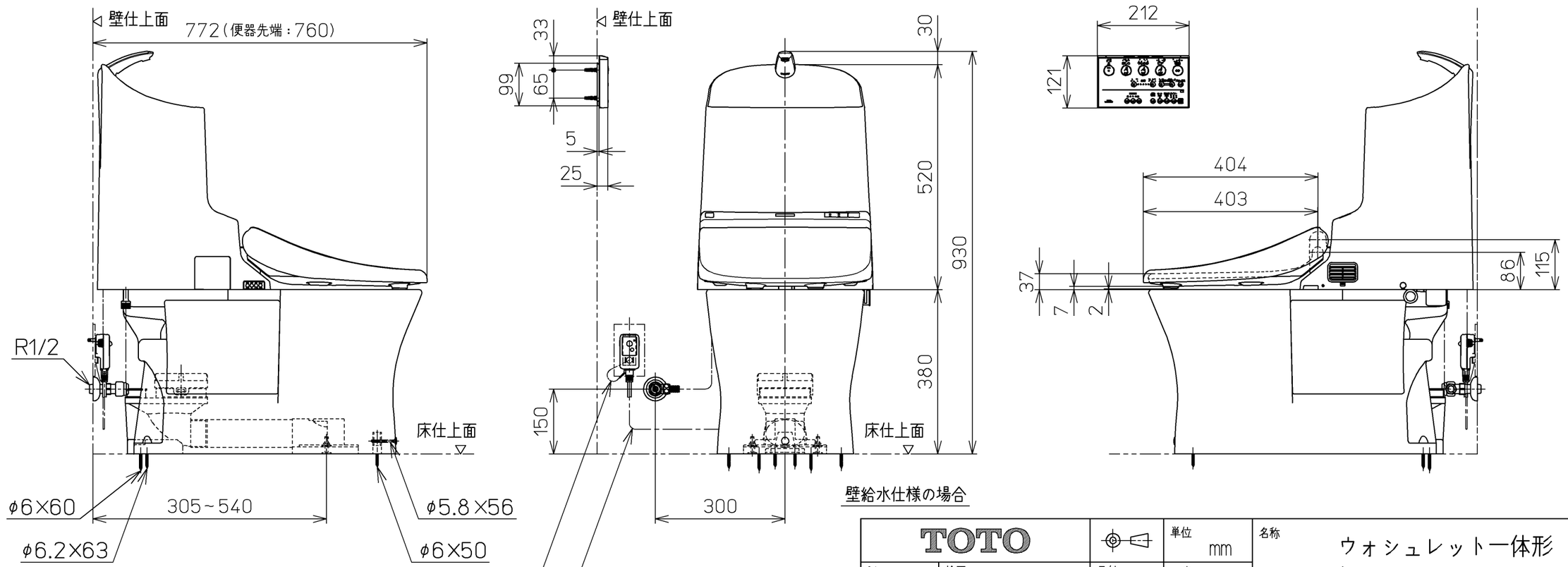

壁給水仕様の場合

TOTO			単位 mm	名称 ウォシュレット一体形便器
製図 有馬	検図 田秋 代吉	日付 11-11-17	尺度 1 : 10	品番 CES9322ML
備考 GG2-800 一般地・流動兼用，S排水 リモデルタイプ				図番 CES9322ML=A0104

A3 ページNo. 1-1 (改)