生産中止図面
２０１３／０

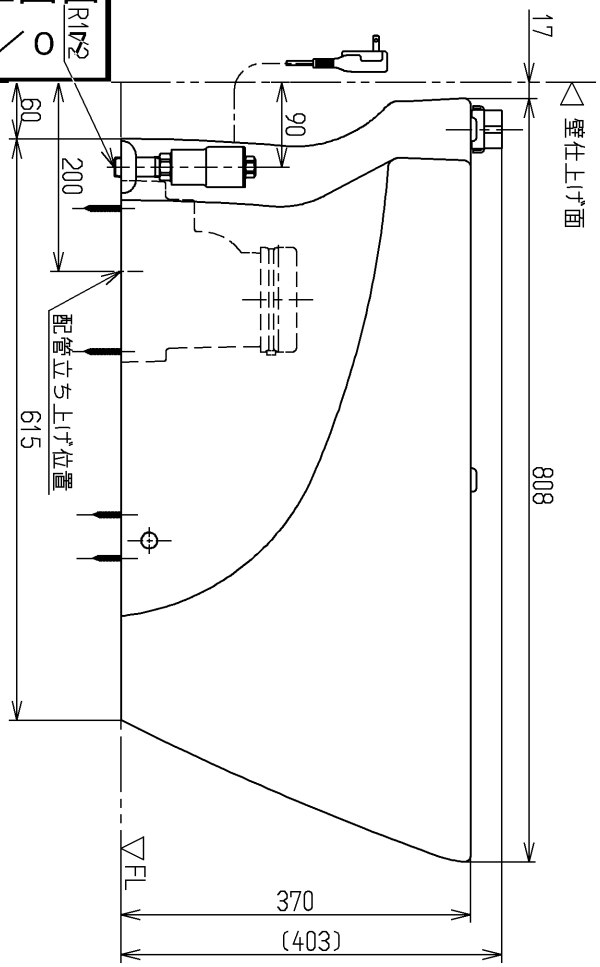

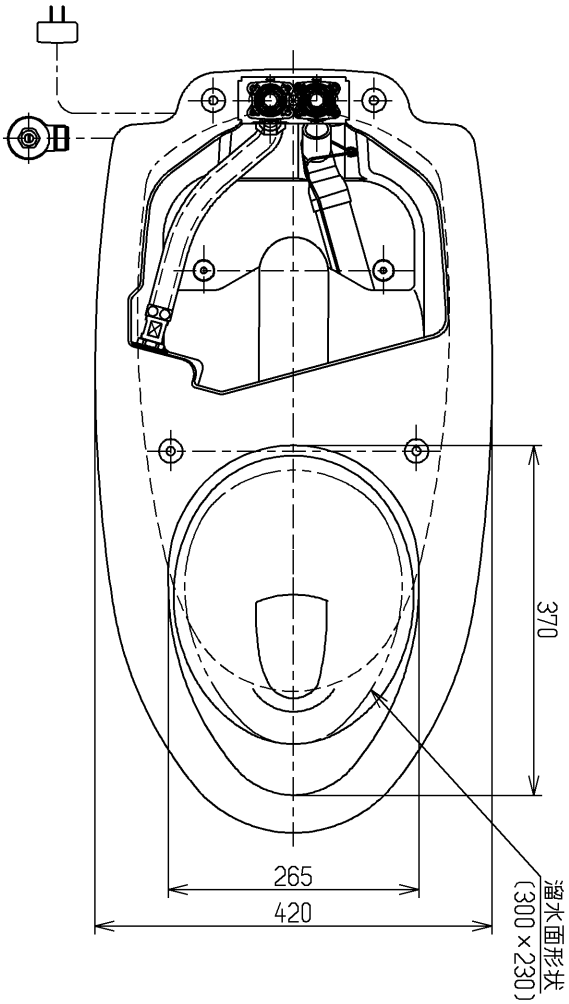

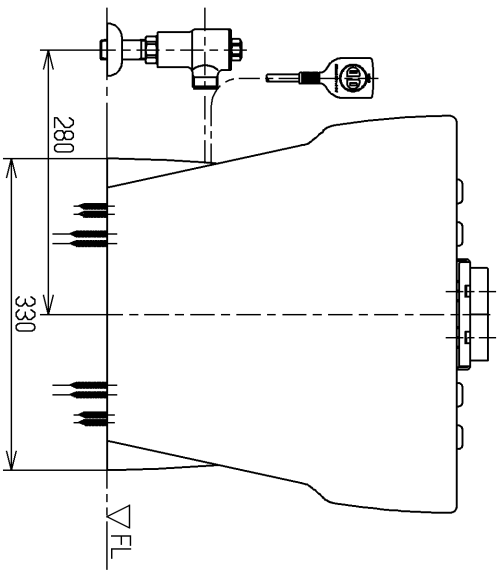

<付属品>
固定具類一式
化粧キャップセット
止水栓一式
排水ソケット一式

×
×
×
×

TOTO		単位 mm	名称 寒冷地用ヒーター付腰掛式水道直結形サイホン防露便器（ネオレストＥＸ用）
製図 渡邊(朱)	検図 吉永(雄) 吉永(雄)	日付 13.07.10	尺度 1：8
備考			図番 CS991BH

A4