＊定格：AC100V-155W 50/60Hz
・最低必要水圧0.05MPa(流動時)
0.05MPa以下の場合、ウォシュレットの水勢が弱くなります。
・最高水圧は0.75MPaです。
注1：左給水専用です。
＊給排水位置が適切でないと、止水栓が製品に干渉することがあります。
＊製品背面に電源を設けないでください。
電源ボックスが製品と干渉し、メンテナンスできない場合があります。
＊電源ボックスは施工要領書にそって設置してください。
また、壁給水の真下部に電源ボックスを設置したり、給水用ホースと
電源ボックスを接触させないでください。感電・発火の原因になります。
＊本体左右側面は、給水フィルター・脱臭フィルターお手入れ時の
取りはずしなどのため、150mm以上の空間を確保してください。
注2：立て配管などがある場合は、立て配管などから
150mm以上の空間を確保してください。

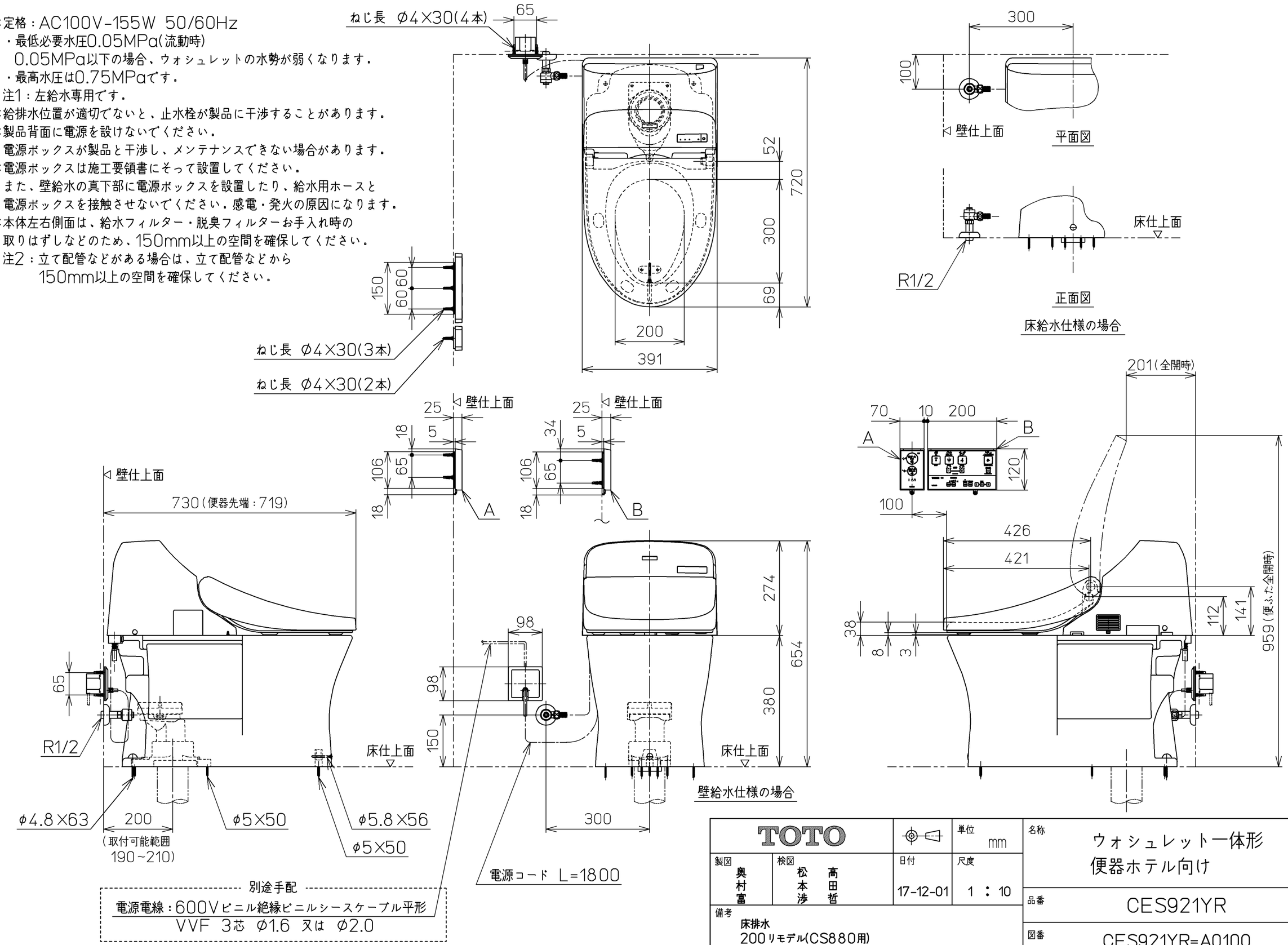

TOTO		単位 mm	名称 ウォシュレット一体形 便器ホテル向け
製図 奥村富	検図 松本涉 高田哲	日付 17-12-01	尺度 1 : 10
備考 床排水 200リモデル(CS880用)			品番 CES921YR
			図番 CES921YR=A0100
A3			ページNo. 1-1 (改)