＊定格：AC100V-1419W 50/60Hz
・最低必要水圧0.05MPa(流動時)
0.05MPa以下の水圧の場合、ウォシュレットの水勢が弱くなります。
また、停電時の手動レバーでの便器洗浄はできません。
0.05MPa以下の水圧の場合、便器ボウル面の洗浄能力が弱くなります。
・最高水圧は0.75MPaです。
＊窓枠などと便ふたの干渉にご注意ください。
便ふたが当たって開ききらないことがあります。
＊給排水位置が適切でないと、止水栓が製品に干渉することがあります。
＊水抜栓立ち上げ位置は、製品と干渉しないようにご注意ください。
＊便器排水芯が436~540mmの場合は、便器を前に出して施工可能。
＊製品背面に電源を設けないでください。
コンセントが製品と干渉し、抜き差しができない場合があります。
＊電源コンセントは水や小水がかからない位置に設置してください。
また、給水用ホースと電源コンセントを接触させないでください。
感電・発火の原因になります。
＊本体左右側面は、給水フィルター・脱臭フィルターお手入れ時の取りはずしや
停電時の便器洗浄操作、及び電池ボックスの取り付けなどのため
150mm以上の空間を確保してください。
注1：立て配管などがある場合は、立て配管などから150mm以上の
空間を確保してください。
＊室内暖房用の温風吹出し口には、開口側に150mm以上の
空間を確保してください。
※1：便ふた全開でお掃除リフト時

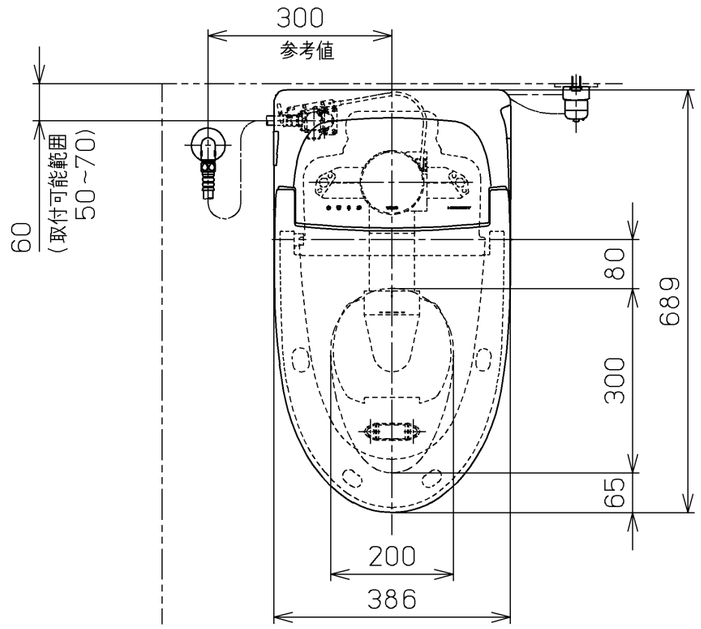

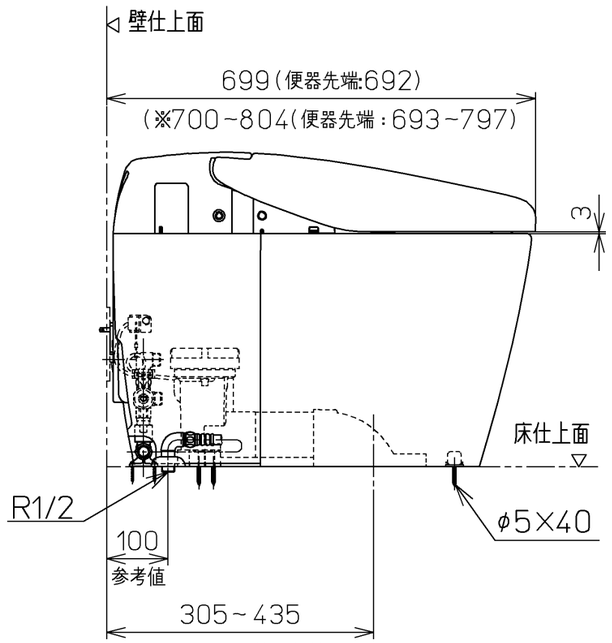

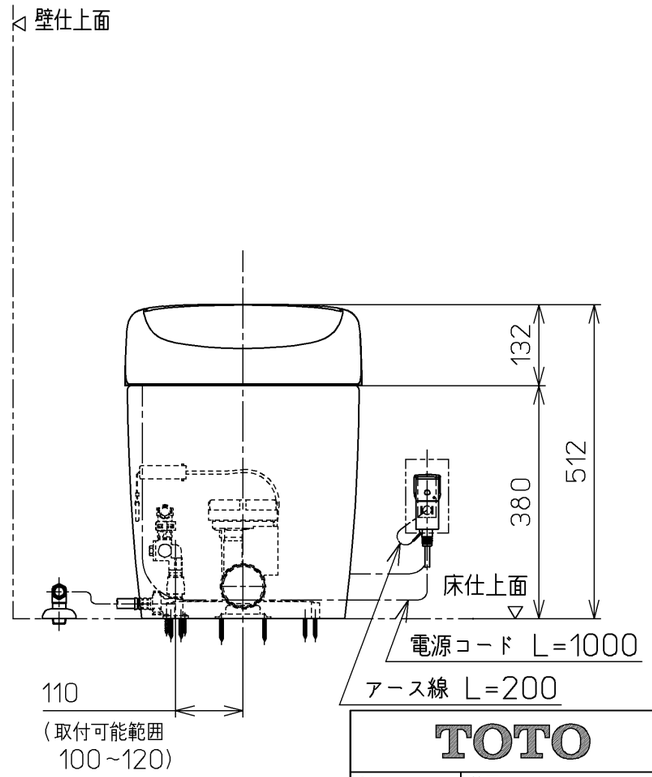

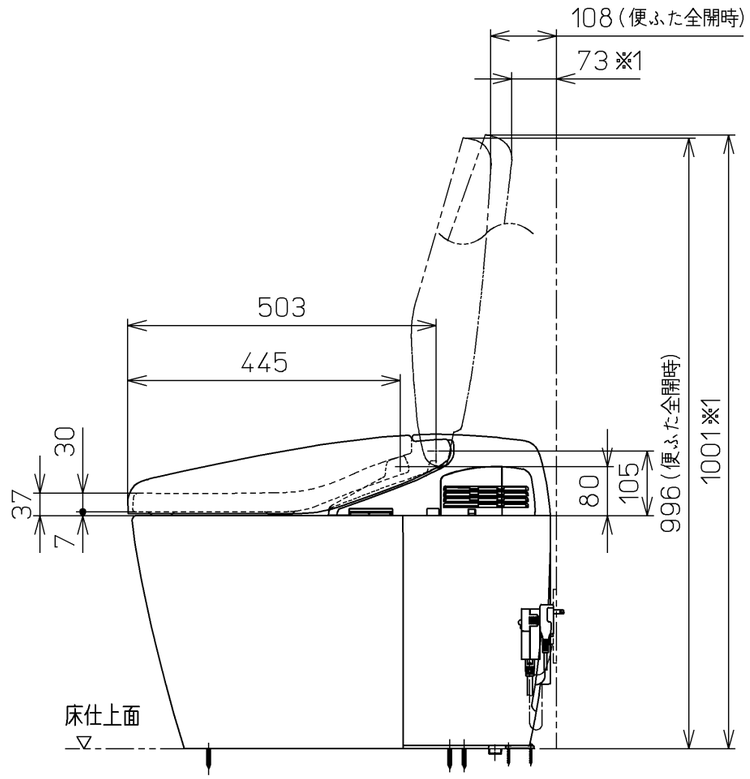

TOTO		単位 mm	名称 ウォシュレット一体形 便器ネオレスト
製図 高田ゆ	検図 庭野 持田	日付 18-11-21	尺度 1 : 10
備考 RHW (レストルームドレッサー専用品) 寒冷地(ヒーター水抜き)，S排水 リモデルタイプ(排水芯200/120)			品番 CES9868HMZR
			図番 CES9868HMZR=A0100
A3			ページNo. 1-1 (改)