<付属品>
便器接続部 ×1
アジャスターユニット ×1
Pシール ×1
固定具類（前固定用） ×1
固定具類（横固定用） ×1
化粧キャップセット ×1
施工説明書 ×1
位置決めシート ×1

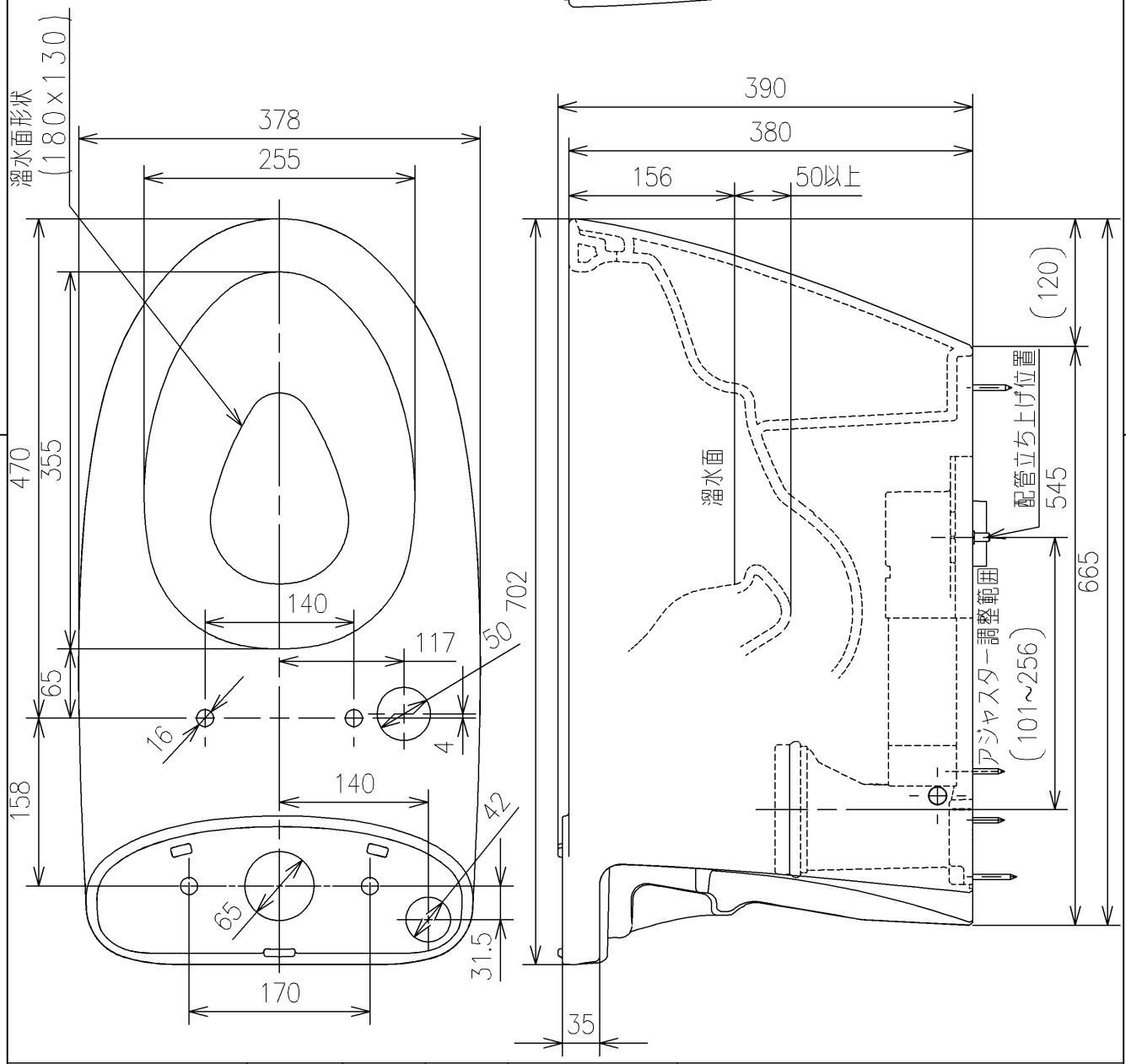


| | | | | | |
|---|---|---|---|---|---|
| TOTO | | UNIT mm | SCALE 1:6 | DATE 2026-Mar-27 | DRAWN daiki.okabe |
| TITLE 床置床排水大便器ピュアレストEX | | | | | CHECKED makoto.bekki |
| FLOOR-MOUNTED TOILET BOWL (PUREREST EX) | | | | | APPROVED hideki.tanimoto |
| REMARKS 防露式、エロンゲートタイプ | | | | | ITEM NUMBER CS410BM |

※日本販売品の衛生陶器の寸法許容差はJIS A5207に準ずる

PAGE 1/1 A4