生産中止図面
２０２１／０３

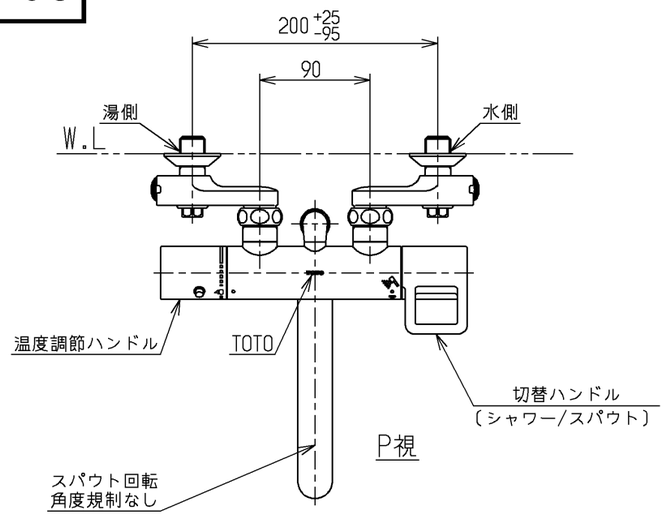

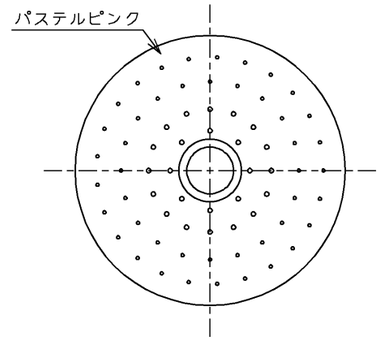

低水圧用散水板〔１：１〕
最高使用水圧:0.1MPa（静止時）

※注意ラベル詳細〔１：１〕

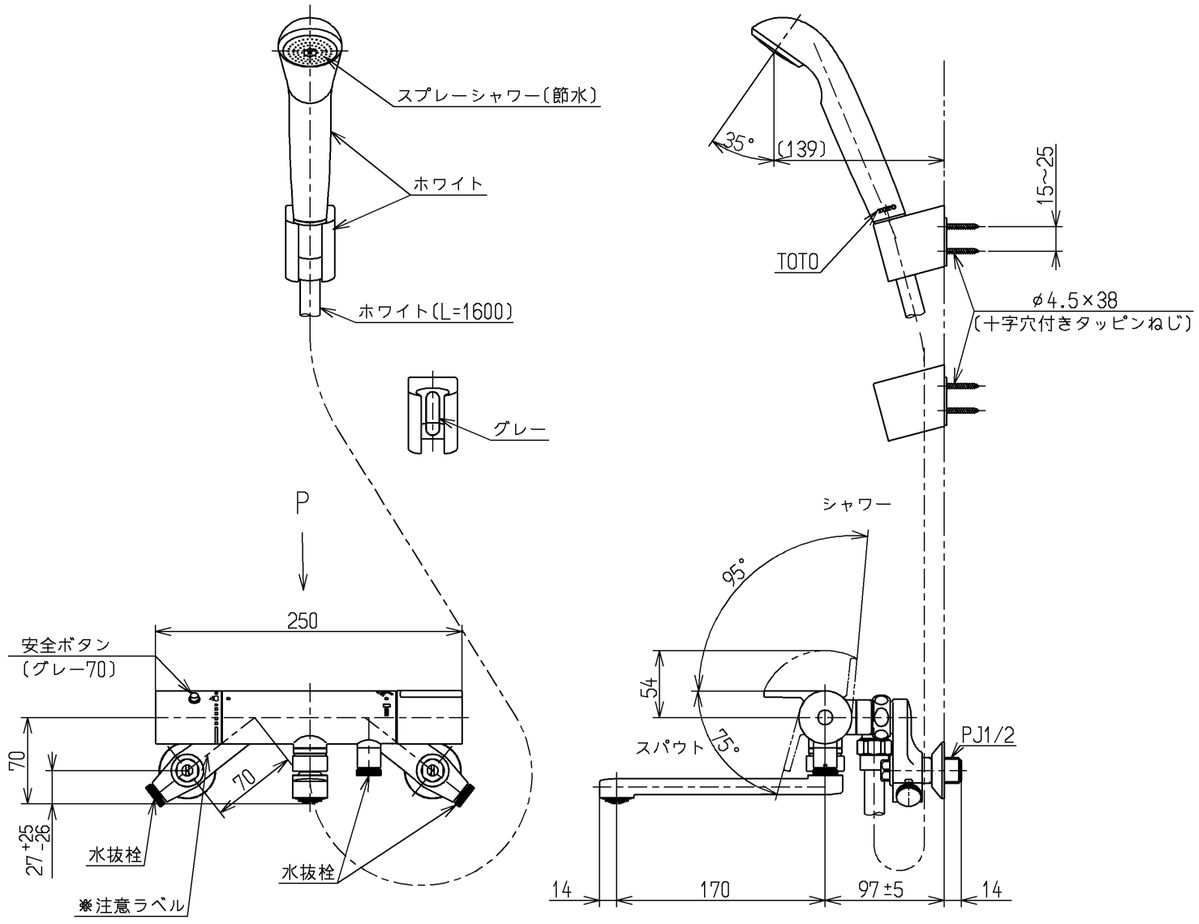

仕様		
用途		一般住宅用
給水圧力	最低必要水圧	0．05MPa（流動時）
	最高水圧	0．75MPa（静止時） ※快適にお使いいただくためには、0．2MPa程度の圧力をおすすめします。
使用可能水質		水道水または飲用可能な井戸水
使用環境温度		−20～40℃（0℃以下は水を抜いた状態）
最高給湯温度		85℃
特記事項		(1)湯圧が水圧より高くならないように設定してください。 (2)給湯温度は、使用する温度より10°C以上高く設定してください。 (3)やけど防止のため、給湯機の給湯温度は60°Cを超えない設定をしてください。 (4)快適な吐水温度を確保するために50°C～60°C設定をおすすめします。 (5)湯水を逆に配管しないでください。 (6)浴室内などでスチームをご使用の際は、器具内の圧力上昇でハンドルの動きが悪くなる場合があります。

節湯 B

節湯 B1

シャワーには60°C以上の熱湯を通さないでください。

水道法適合品(JIS)

TOTO		単位 mm	名称 壁付サーモスタット混合水栓
製図 河野	検図 久保浩 本田忠	日付 15.11.17	尺度 1：5	スプレー、寒冷地用
備考 逆止弁付			図番 TMY240CZ

A3