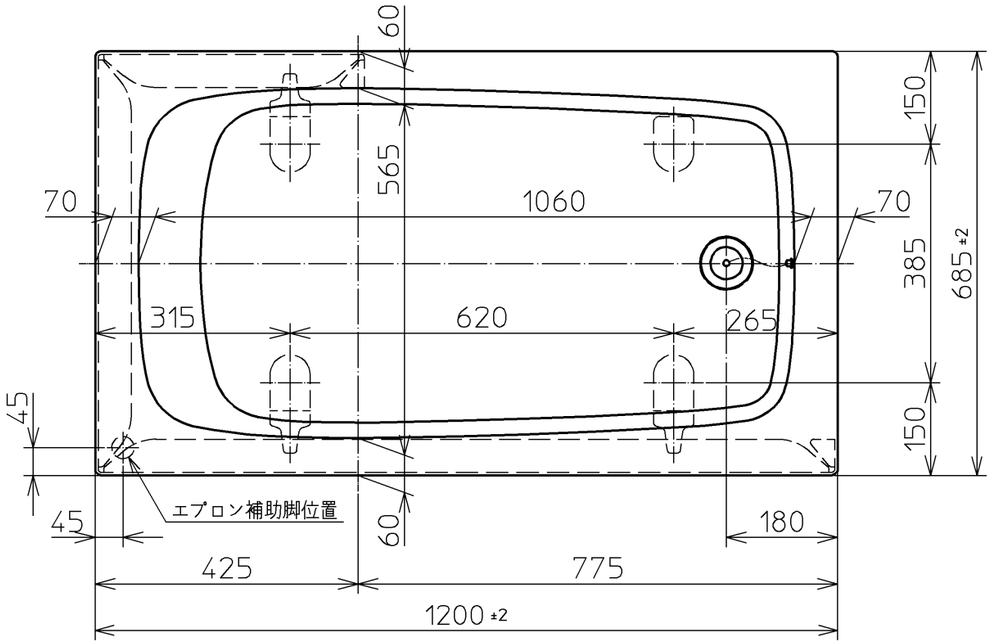

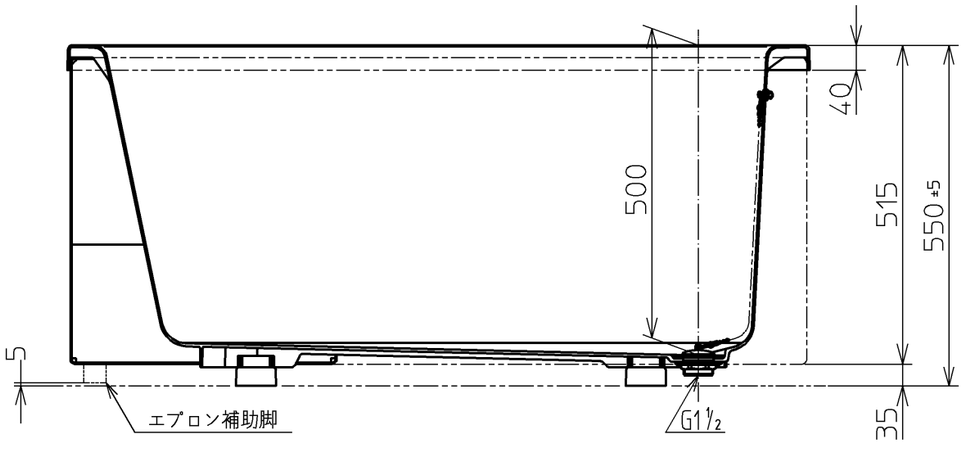

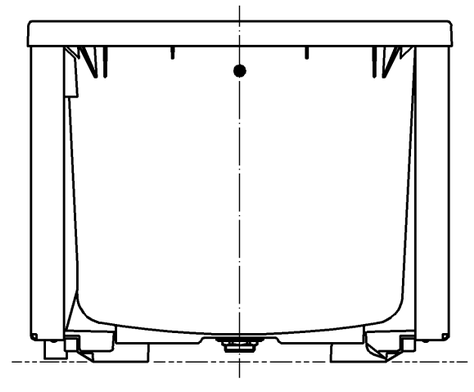

図　名 和洋折衷二方全エプロン付ポリバス （1200サイズ）					尺　度　1:10 図　番 P164R
年月日 07.03.14	製図	宇津木	検図	榎園　大江	TOTO