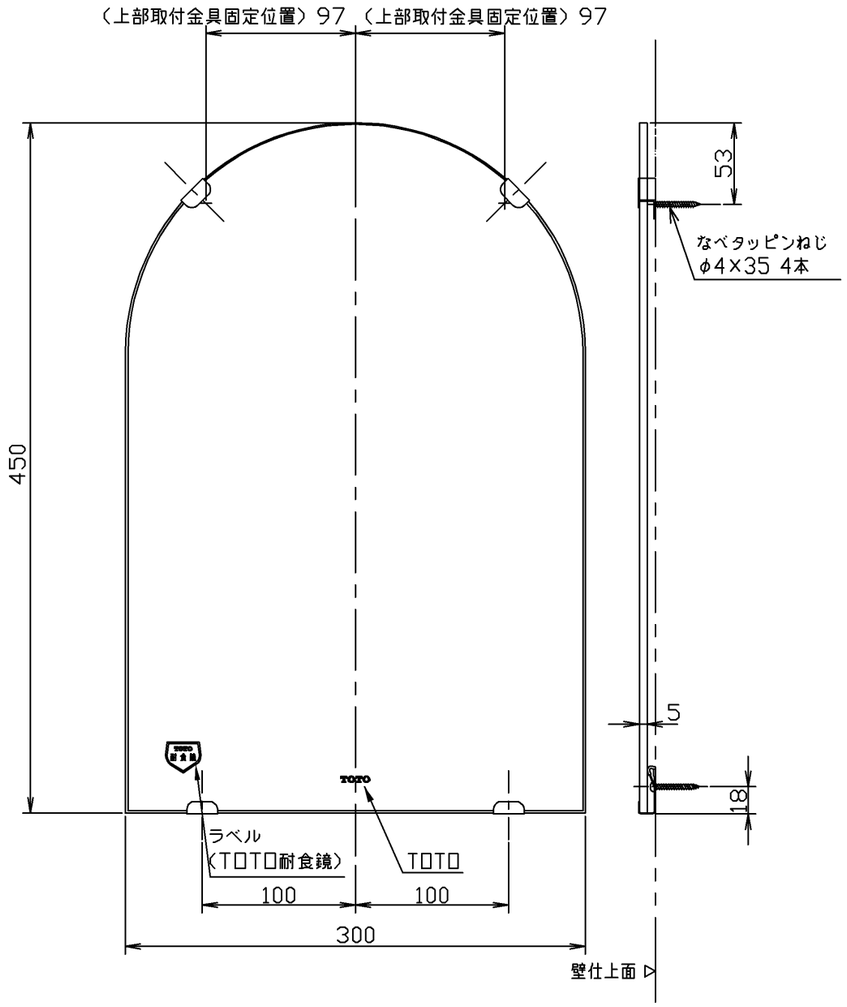


## 〈浴室設置の場合のご注意〉

浴室水栓の配管が、200mm（中心より100mm）の間隔で立ち上がっている場合は、
鏡の取付金具ねじ位置と、配管との干渉にご注意願います。

※取付金具と配管の干渉避けの例

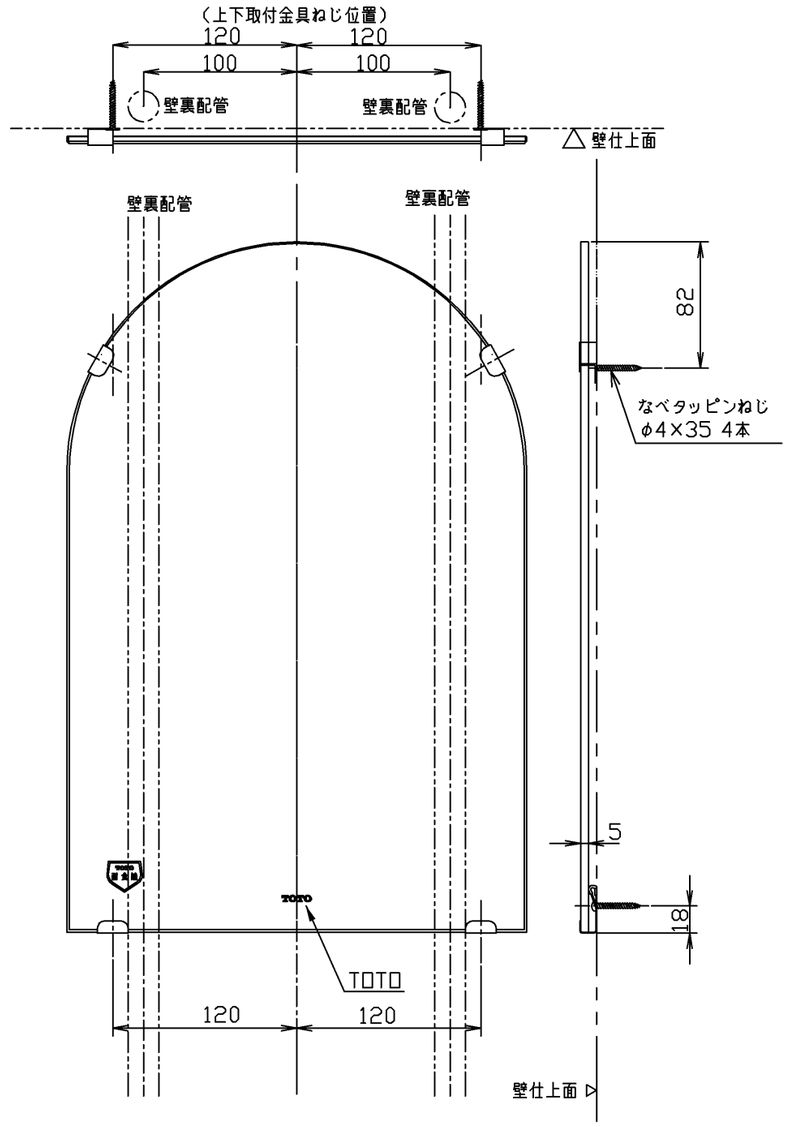


- 上部取付金具の上部に30mm以上の空間を開けてください
- 取付面には厚さ12mm以上の構造用合板（JAS規格品）、または同等以上の強度のある下地材を使用してください
- 取付面がタイル･コンクリート壁などの場合は、市販のコンクリート用プラグを使用して取り付けてください

| | | | | |
|---|---|---|---|---|
| TOTO | | | 単位 mm | 名称 耐食鏡 |
| 製図 真鍋 | 検図 秦 吉富 | 日付 2020.9.9 | 尺度 1：4 | 品番 YM3045FA |
| 備考 | | | | 図番 YM3045FA |

A3