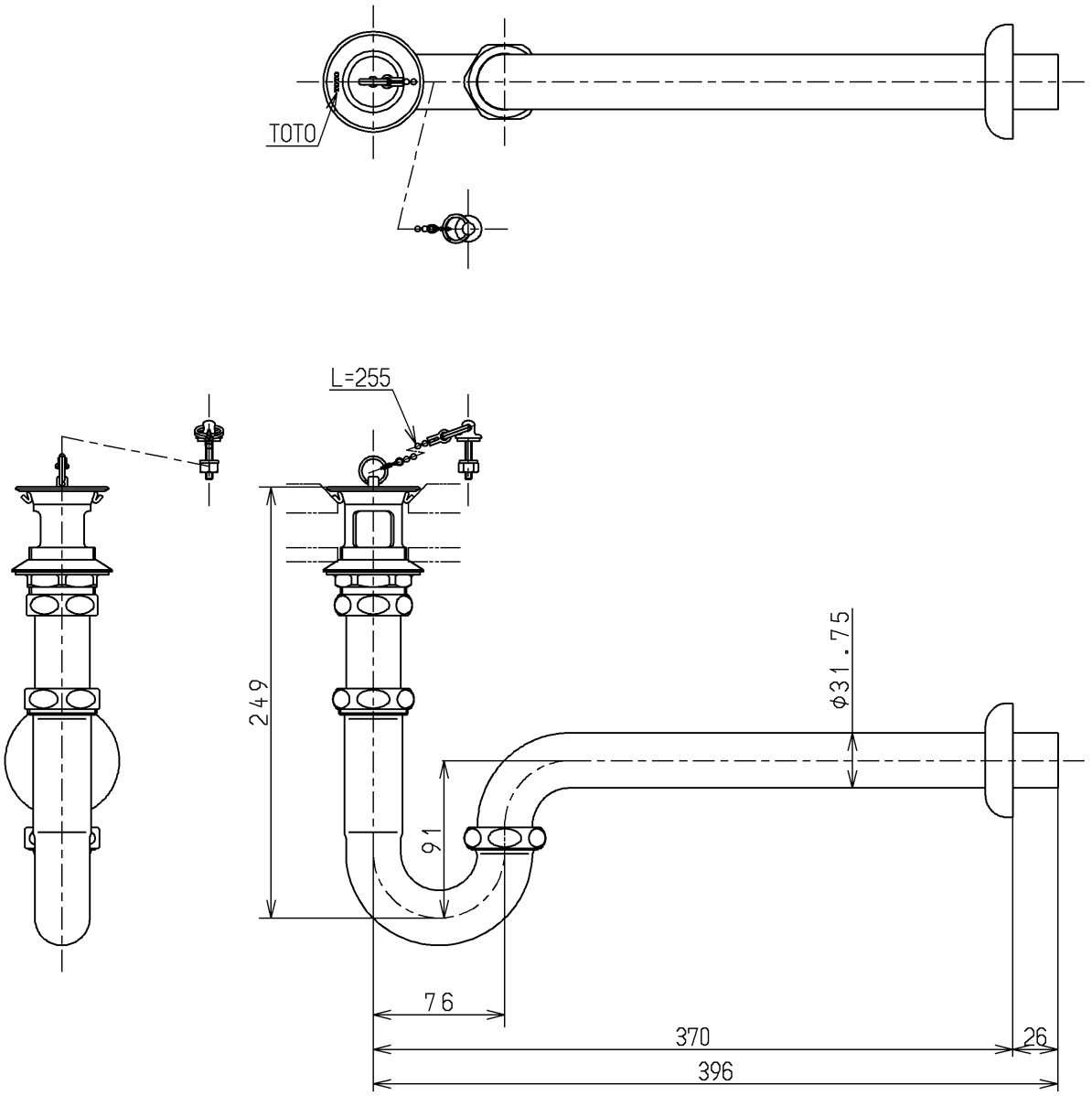

TOTO		単位 mm	名称	壁排水金具
製図 末松	検図 有松(秀) 前田	日付 16.01.28	尺度 1：4	32mm、Pトラップ
備考			図番	T6PJ

A4