生産中止図面
２０１５／０２

品　番	扉表面色
UGLT04RS#NW1	ホワイト
UGLT04RS#NR2	ナチュラルウッド
UGLT04RS#DR2	ダークウッドA
UGLT04RS#WWS	グレイススーパーホワイト
UGLT04RS#RE	グレイスダークグレー
UGLT04RS#SP	スーパーペール
UGLT04RS#SD	スーパーダーク

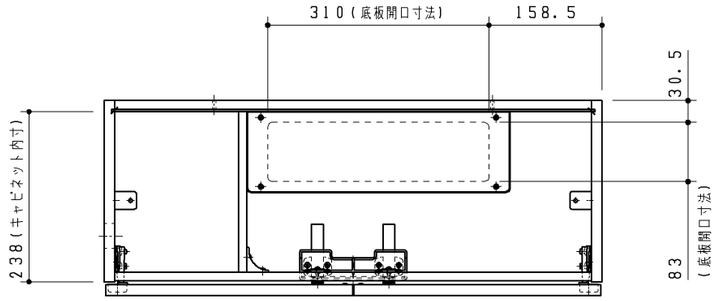

同梱部材

品　名	数量（仕様）	材質
施工部材セットA	スペーサー（30□，t1）　8ヶ	硬質塩化ビニル
	トラス+4×16TPねじ　2ヶ	SUS304又は430
	特殊+4.5×50TPねじ　2ヶ	SPCC（クロメートメッキ）
	キャップ（白）　2ヶ	軟質ポリエチレン
施工部材セットM	配管用パッキン給水用（白）　2ヶ	発泡ポリエチレン
	配管用パッキン床排水用（白）　1ヶ	発泡ポリエチレン
	配管用パッキン壁排水用（白）　1ヶ	発泡ポリエチレン
	コンセントカバー（140×100）　1ヶ	ABS（白）

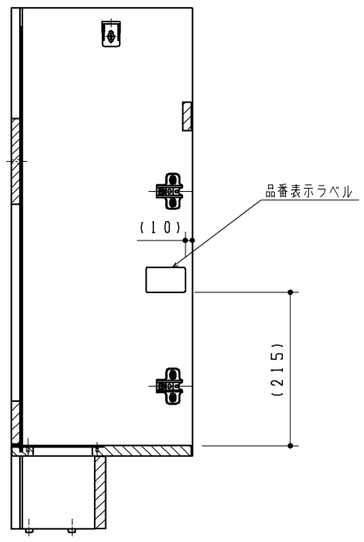

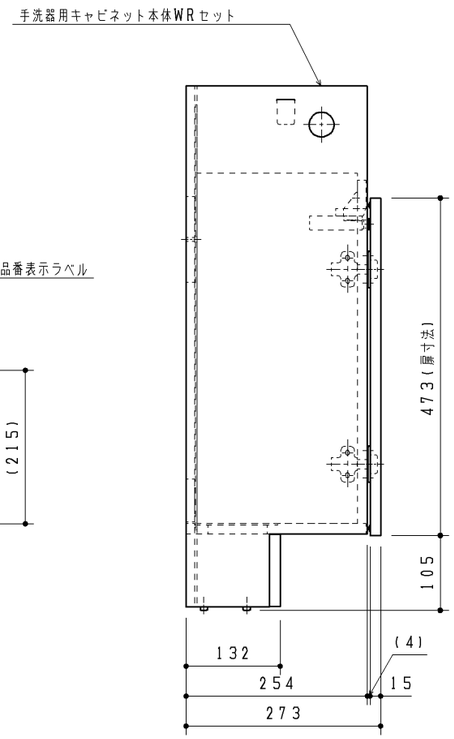

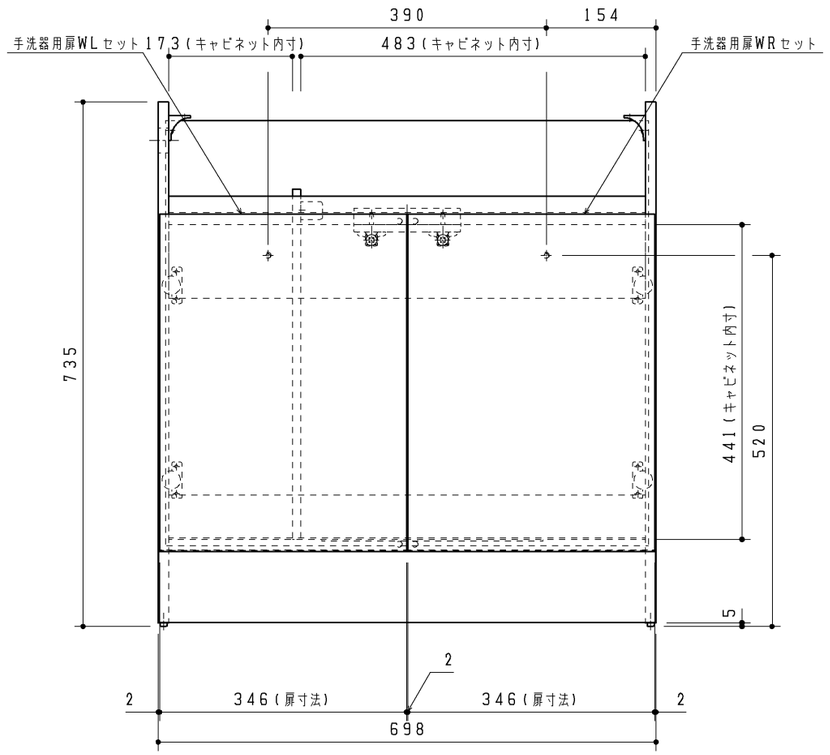

アンダー底目地セット
1セット

同梱部材

品　名	数量（仕様）
φ4×14+トラスタッピンねじ	3ヶ

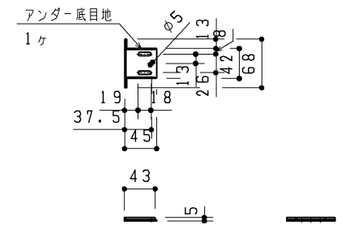

・材質：PP
・色：ホワイト

ふさぎキャップセット（φ35用）
1セット

同梱部材

品　名	数量（仕様）
施工ちらし	1ヶ

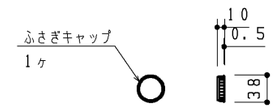

・材質：HDPE
・色　：ホワイト

改廃年月日	改新要領No.	事　由	製品番号

TOTO

製図	中澤	検図	長島			年月日	14.05.20
品名	手洗器用キャビネットWR（アンダー）					図面数	1/1
品番	UGLT04RS**	尺度	1/6	投影法	三角法	材質	上記	図番	