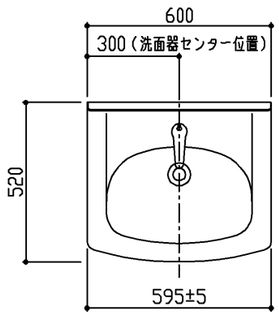


| ●扉色記号 | 扉色名 |
|---|---|
| A | ホワイト |
| P | ペールピンク |
| K | ミュートグレー |

## 商品リスト No.LDAN=00009A

| No | 品番 | 品名 | 個数 |
|---|---|---|---|
| ① | LDA606BYQR● | 洗面化粧台 | 1 |

製品情報

※ 洗面器は、陶器製（容量9L）セフィオンテクト仕様
※ 水栓は、自動混合水栓
　電源：AC100Vタイプ・電源コード長さ0,75m
　消費電力：待機時0,4W・作動時0,6W
　給水圧力：最低必要水圧0,05MPa（流動圧）・最高水圧0,75MPa（静水圧）
※ 排水トラップは、水抜きハード管　床排水トラップ
※ 化粧台の洗面器とキャビネット本体の間口寸法は、異なります
　施工に際しては、設計施工資料集にて確認ください
※ 洗面器は陶器製の性質上、幅寸法は595±5mmになります
※ 商品リスト中の●には、扉色記号が入ります。（表を参照ください）

工事情報

※ 木ねじ位置に固定用木桟（巾90×厚み30）または、全面に厚み12mm以上の
　JAS規格品の合板を入れてください（別途工事）
※ 工事誤差許容値（給水）　円内±13mm
※ 工事誤差許容値（排水）　円内±20mm
※ 給水給湯接続は、R1/2
※ 排水接続は、硬質塩化ビニル管40。50用（防臭栓付）
※ 給水用（φ30～φ50）、排水用（φ50）現場にて穴加工ください
※ 自動水栓の電源は、現場にてコンセントを別途手配、工事ください
　（コード用切欠：W50×H50）

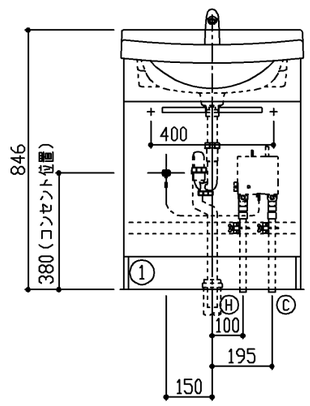


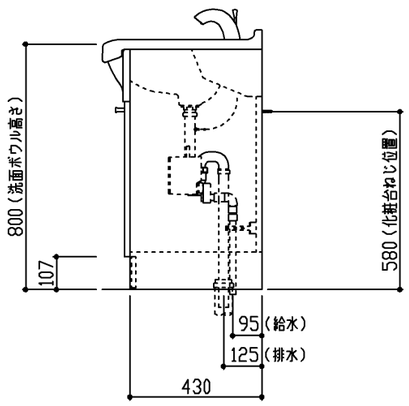


※ 商品(図面)は、諸般の事情により、予告なく改良、仕様変更などを行なう場合があります。

| TOTO | 名称 Aシリーズ 洗面化粧台 | 製図 樽角 | | 単位 mm | 現場名（備考欄） | 品番 | 図番 50 LDAN=00009A |
|---|---|---|---|---|---|---|---|
| | | 検図 菊池 | 日付 15.12.01 | 尺度 1:20 | | | |

A3