生産中止図面
２０１０／０６

■本体仕様

項目		仕様
設置方式		屋内設置型
給水方式		先止め式（減圧弁・逃し弁内蔵）
貯湯量		約３５Ｌ
電気関係	電源	単相２００Ｖ（５０／６０Ｈｚ）
	電源プラグ	２５０Ｖ　２０Ａ
	定格消費電力	３．１ｋＷ
	電源コード長さ	１．０ｍ
外形寸法		３７８ｍｍ（幅）×４３５ｍｍ（奥行）×４８０ｍｍ（高さ）
満水質量		約５１ｋｇ
使用水圧		０．０５～０．７５ＭＰａ、自動水栓接続時０．１０～０．７５ＭＰａ
沸き上がり温度		約３０～７５℃
接続口	給水口	Ｇ１／２
	出湯口	Ｇ１／２
	出水口	Ｇ１／２
温度調節器		液体膨張式サーモスタット
ヒーター		シーズヒーター
タイマー		無
安全装置		温度過昇防止器（手動復帰式バイメタル）
付属部品		取扱説明書（保証書付），施工説明書，水抜きチューブ

■代表対応コンセント

メーカー名	品番
パナソニック電工	ＷＫ２５２０Ｂ／Ｗ（露出型）
	ＷＦ２５２０Ｂ／Ｗ（埋め込み型）

■別売品

品名		品番
湯ぽっと用脚		ＲＨＥ１Ｎ
排水ホッパー	密閉式	ＲＨＥ９７Ｈ－３２
	開放式	ＲＨＥ２２Ｈ－３２
連結管		ＴＮ６５ＬＸ５０
		ＴＮ６５ＬＸ６０
		ＴＮ６５ＬＸ７５
		ＴＮ６５－１１Ｘ
		ＴＮ６５－１２Ｘ
		ＴＮ６５－１３Ｘ
		ＴＮ６５－１４Ｘ
接続口キャップ（ふさぎふた）		ＴＨ６５１
３連出湯用金具		ＲＨＥ２２１
水栓固定金具		ＴＮ５７－１Ｘ
アングル形止水栓	壁給水用	ＴＬ３４７Ｃ
	床給水用	ＴＬ３４７Ｃ１
専用自動水栓	ポップアップ有 ワンプッシュ式	ＴＥＮ５１Ａ２Ｘ
	ポップアップ無	ＴＥＮ５０Ａ２Ｘ

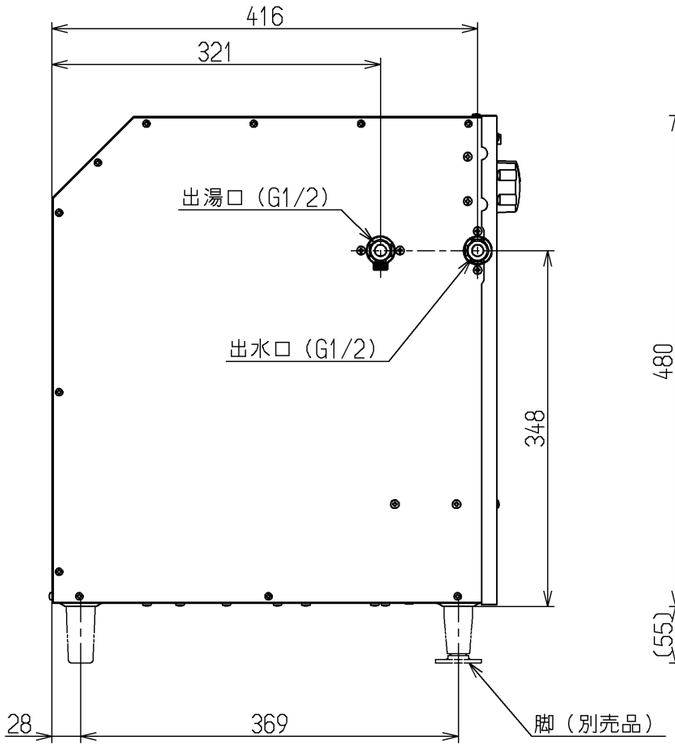

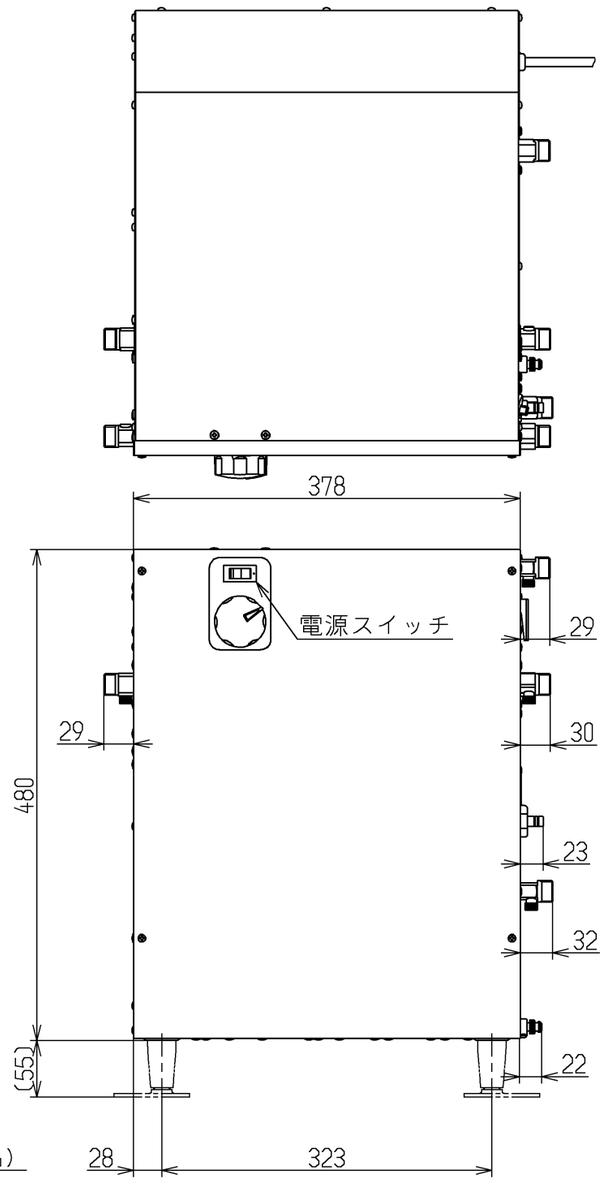

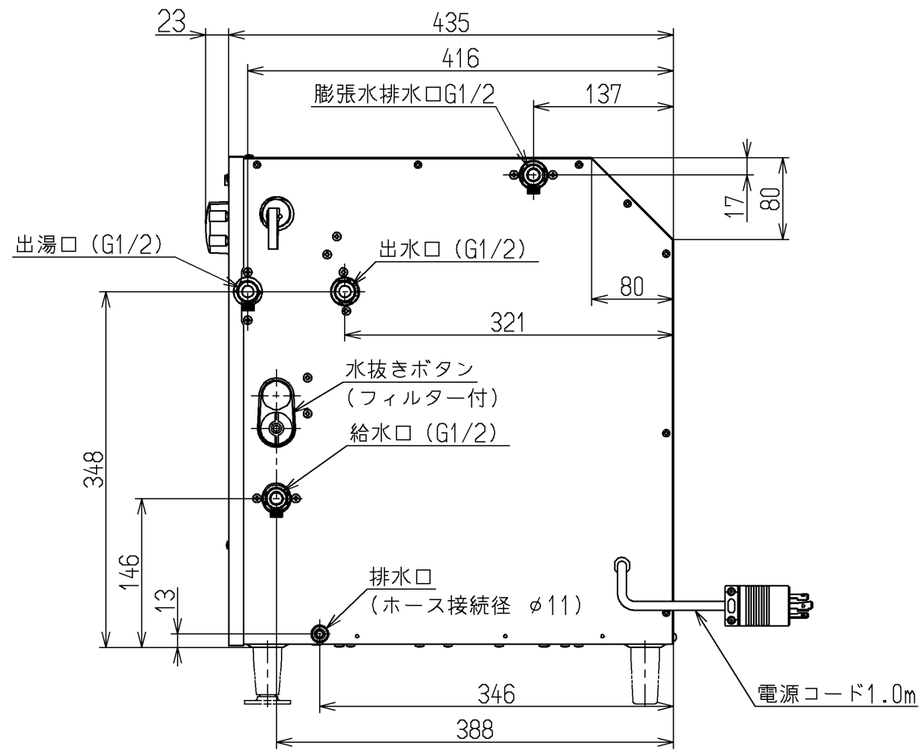

給水装置認証登録番号：ＯＷ５０１２

TOTO		単位 ｍｍ	名称 パブリック用電気温水器（手洗い用）ＲＥＷ－Ｂ
製図 川淵	検図 片桐　魚住	日付 11.05.25	尺度 1：6
備考			図番 REW35D2B1A

A3