生産中止図面
2015/02

品　番	扉表面色
UGLT30RS#NW1	ホワイト
UGLT30RS#NR2	ナチュラルウッド
UGLT30RS#ÐR2	ダークウッドA
UGLT30RS#WWS	グレイススーパーホワイト
UGLT30RS#RE	グレイスダークグレー
UGLT30RS#SP	スーパーペール
UGLT30RS#SÐ	スーパーダーク

同梱部材

品　名	数量（仕様）	材質
施工部材セットA	スペーサー（30□，t1）　8ヶ	硬質塩化ビニル
	トラス+4×16TPねじ　2ヶ	SUS304又は430
	特殊+4.5×50TPねじ　2ヶ	SPCC（クロメートメッキ）
	キャップ（白）　2ヶ	軟質ポリエチレン
施工部材セットM	配管用パッキン給水用（白）　2ヶ	発泡ポリエチレン
	配管用パッキン床排水用（白）　1ヶ	発泡ポリエチレン
	配管用パッキン壁排水用（白）　1ヶ	発泡ポリエチレン
	コンセントカバー（140×100）　1ヶ	ABS（白）

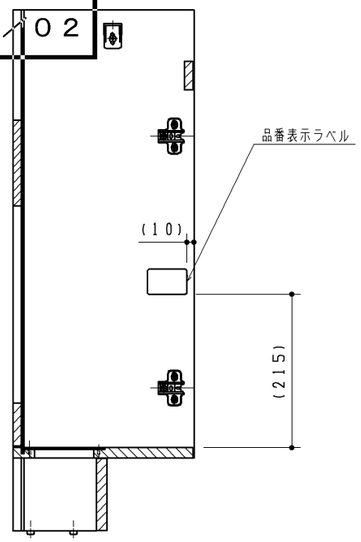

ラベル貼付位置

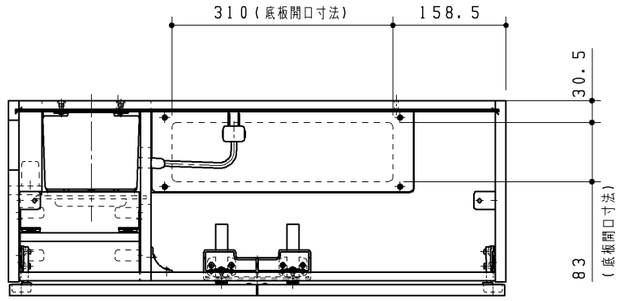

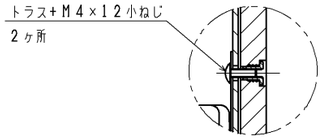

A部詳細
（S=1：2）

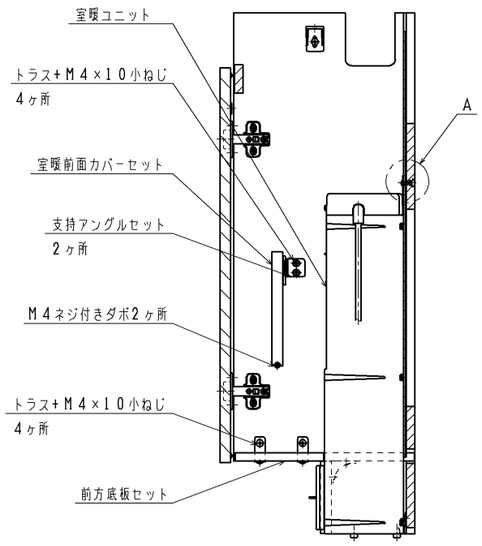

室暖ユニット固定詳細

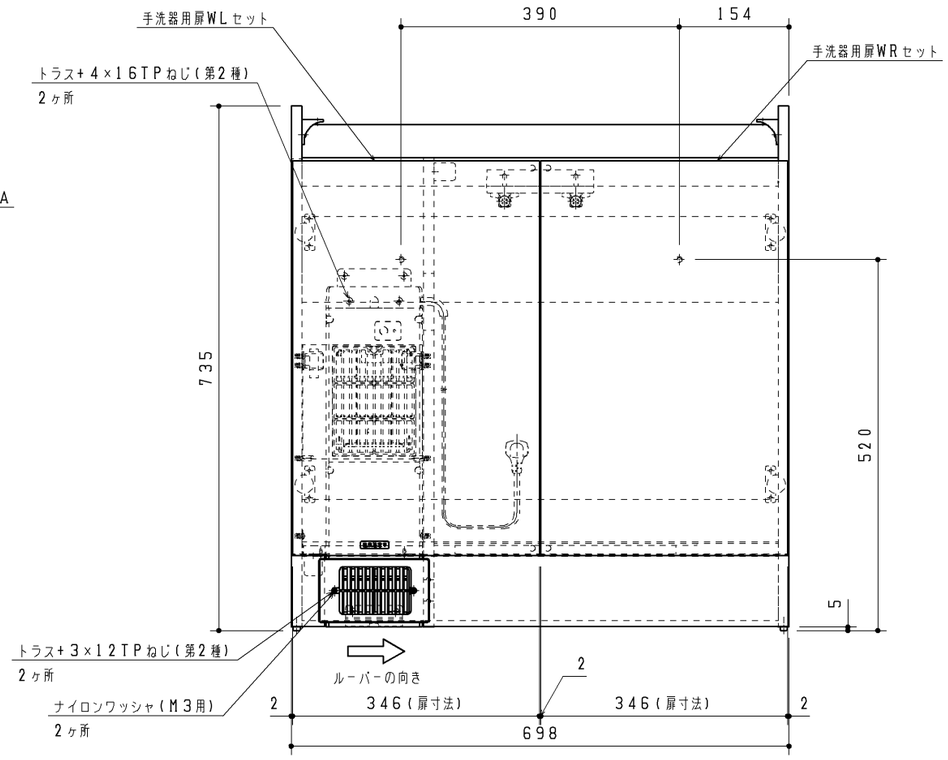

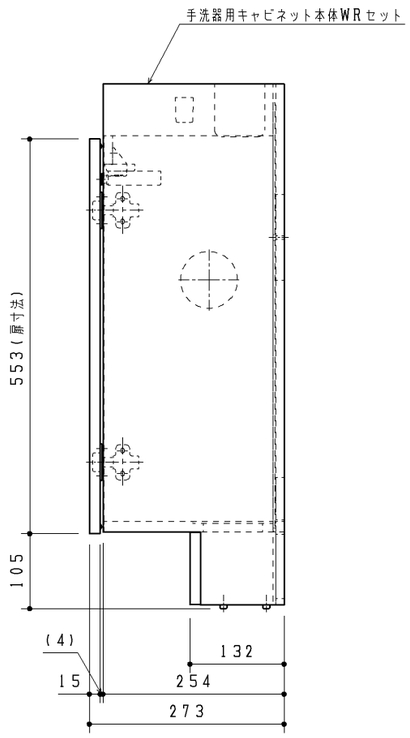

改廃年月日	改新要領No.	事　由	製品番号
・　・			
・　・			
・　・			
・　・			

TOTO

製図	丹羽	検図	稲垣			年月日	11.01.05
品名	手洗器用キャビネットWR（一体　室暖）					図面数	／
品番	UGLT30RS#*	尺度	1/6	投影法	三角法	材質	図番