＜梱包数＞
ナットM8　×2
ワッシャー11.2×31.8×2　×2

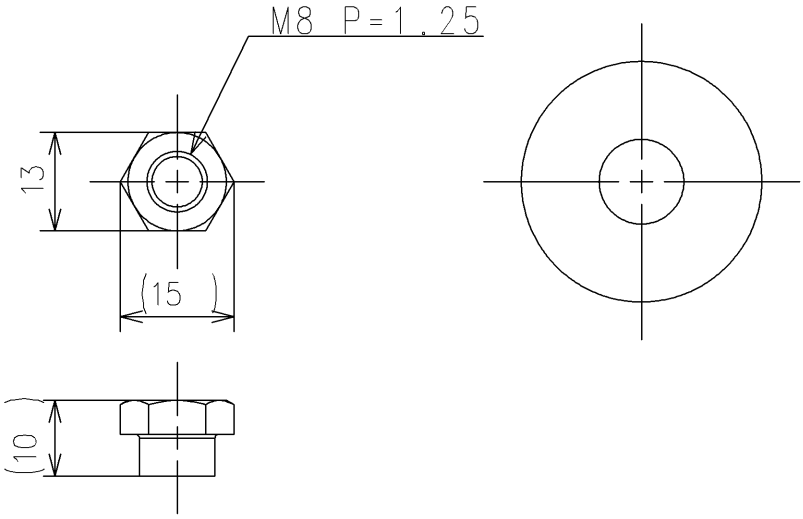

＜注記＞
1.壁排水のみ使用可能。対応する排水心は125～155になります

TOTO		単位 mm	名称 防振シート用固定ナット
製図 米	検図 稲垣　新川	日付 18/05/24	尺度 1:1
備考			品番 HH04084
			図番 HH04084=D2
A4			ページNo. 1/1 (改)